ELTRYCKESLÅS / 600-SERIEN

SL620

Multifunktionellt eltryckeslås med splitfunktion och justerbar kolvplacering



Ett lås, fyra funktionslägen

SL620 är ett eltryckeslås i modulutförande för dörrar med normalt ställda krav på säkerhet. Funktionsväljaren ställer låset för höger- eller vänsterhängd dörr, med eller utan splitfunktion.

GÄLLER
SL620 · SL621

REVISION
20261007

12–24 V	120 min	Kolvplacering	Ställbar
MATNING DC	BRAND, GRADE F	MODERN OCH KLASSISK	SPLIT, ENKEL FUNKTION, UPPLÅST

INNEHÅLL

01	Installation, tekniska data	2	08	Urtag i dörr och karm	7
02	Höger- eller vänsterhängd	3	09	Montera låshus och beslag	8
03	Split, enkel funktion, upplåst	3	10	Måttritning	9
04	Kolvplacering	4	11	Tillbehör	9
05	Inkoppling	5	12	Underhåll	10
06	Dörravkänning	6	13	Viktig information	11
07	Slutbleckplacering	6	14	Prestanda	11

OM PRODUKTEN

SAFETRON SL620

SAFETRON lås i 600-serien är elektromekaniskt styrda tryckesfunktionslås i modulutförande. Låsets trycke aktiveras elektriskt via passersystem, kodlås eller liknande. SL620 kan ställas så att både in- och utsida aktiveras elektriskt, eller så att insidan alltid är mekaniskt påkopplad och medger utpassage utan elektrisk aktivering.

Låset är ställbart för höger- och vänsterhängda dörrar och har justerbar kolvplacering. SL620 har rättvänd funktion och SL621 omvänd funktion.

Eltryckeslås i 600-serien används i dörrar med normalt ställda krav på säkerhet, med fördel där det krävs snabb låsning, i allt från lätta innerdörrar till tunga ytterdörrar.

ART.NR	BENÄMNING
202144819	SL620
202144821	SL620 sats
202144820	SL621
202144822	SL621 sats

01 · INSTALLATION

Installation och tekniska data

Installationsanvisning

- För god funktion ska springan mellan låshusets stolpe och slutblecket vara 3 mm ±1 mm.
- Undvik fil- och smärgelspån. Rengör urtaget i karmen ordentligt.
- Se till att kabeln inte kläms eller skadas vid montering.
- Kabel av typ data/tele/signal (enkelledare) med area under 0,2 mm² får inte användas för spänningsmatning av låset. Kabelarean ska dimensioneras efter gällande förutsättningar, se sidan 5.
- Garantin gäller inte vid felaktigt montage, felaktig inkoppling eller användning av tillbehör som inte rekommenderas av SAFETRON. SAFETRON ger ingen funktionsgaranti på installationer som inte följer rekommendationerna.

Tekniska data

Matning	12–24 V DC (−10 % / +25 %)
Strömförbrukning	40 mA vid 24 V DC
Strömförbrukning vila	0 mA
Arbetstemperatur	−25 °C till +70 °C
Givare dörravkänning	Max 250 mA, 30 V AC/DC, 10 W

Egenskaper

Kolvplacering	Justerbar, modern eller klassisk
Fallkolv, utsprång	14 mm
Dorndjup	50 mm
Tryckespinne	8 mm
Ställbara funktioner	Split höger, split vänster, upplåst, enkel funktion

02 · DÖRRHÄNGNING

Ändra från höger- till vänsterhängd dörr

SL620 är ställbart för höger- och vänsterhängda dörrar. Fallkolven vänds så här:

1	Lossa fixerskruven med insexnyckel 2,5 mm.
2	Ta ut fallkolven och vänd den.
3	Tryck in fallkolven och skruva åter fast fixerskruven.

SPLITFUNKTION

Används splitfunktion ska funktionsväljaren också ställas efter dörrens hängning: **Split right** för högerhängd dörr och **Split left** för vänsterhängd dörr.

03 · TRYCKESFUNKTION

Ställ split, enkel funktion eller upplåst

Funktionen ställs in med funktionsväljaren på sidan av låset, som har fyra distinkta lägen. Skruven har en rund markering som visar vald funktion.

LÄGE	FUNKTION
Split right	Splitfunktion för högerhängd dörr. Utsidans trycke är elektriskt styrt, insidans trycke är alltid mekaniskt påkopplat och medger mekanisk utpassage. Ingen öppnaknapp behövs på insidan.
Split left	Splitfunktion för vänsterhängd dörr.
Locked	Enkel funktion. Båda tryckena är elektriskt styrda, så passage kräver alltid elektrisk aktivering. På insidan behövs en öppnaknapp, ett kodlås eller ett passersystem.
Unlocked	Upplåst. Båda tryckena är mekaniskt påkopplade. Låset kan användas innan det driftsatts, till exempel under byggtid när dörrarna är monterade men inte passersystemet.

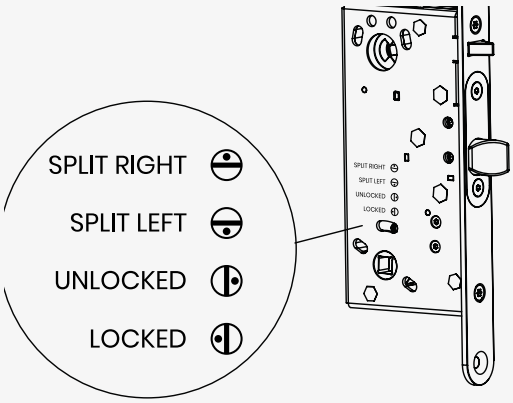

04 · KOLVPLACERING

Justering av kolvplacering

SL620 har en patenterad, justerbar kolvplacering som kan ställas i två lägen. Låset kan därmed användas med slutbleck och karmurtag för både nyproducerade och äldre dörrmiljöer.

- **Modern** kolvplacering (motsvarar ASSA Connect)
- **Klassisk** kolvplacering (s.k. modulplacering)

SÅ GÅR DET TILL

Lossa de två skruvarna i stolpen med insexnyckel 2,5 mm, flytta fallkolven till det andra läget och rotera den inre stolpen 180° innan delarna skruvas tillbaka. Följ bildserien 1–4.

MODERN KOLVPLACERING

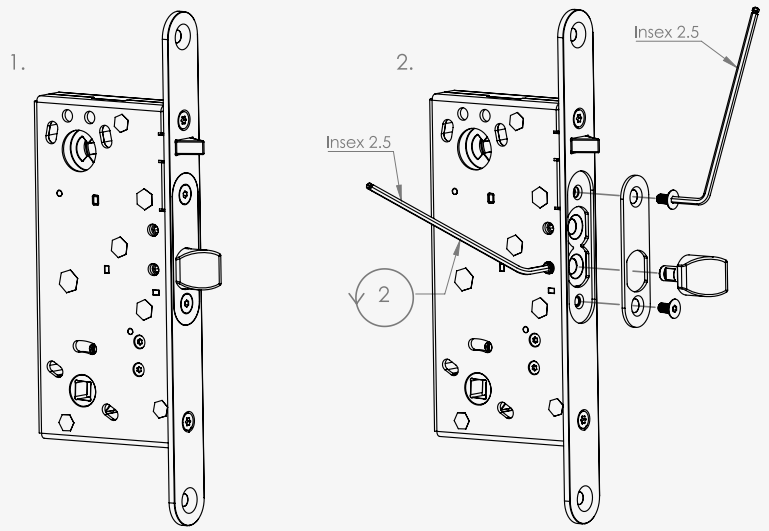

KLASSISK KOLVPLACERING

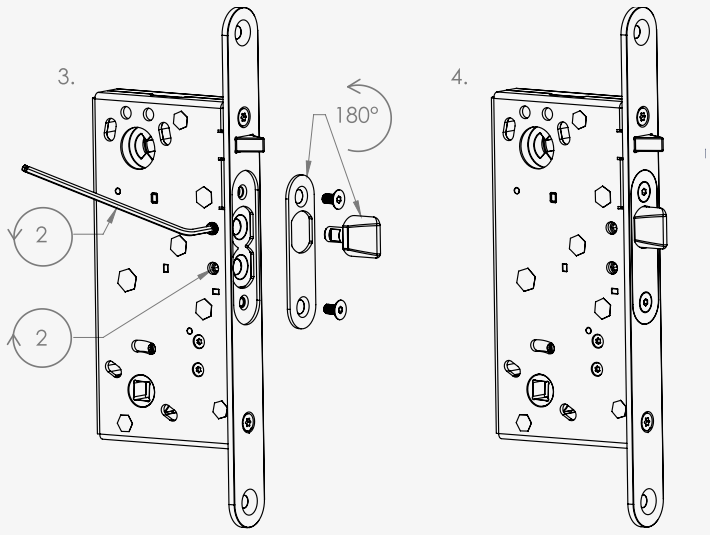

05 · INKOPPLING

Inkoppling

Anslutningskabeln har tre kontakter mot låset: tryckesövervakning, matning med styrning och övervakning, samt dörravkänning.

TRYCKESÖVERVAKNING

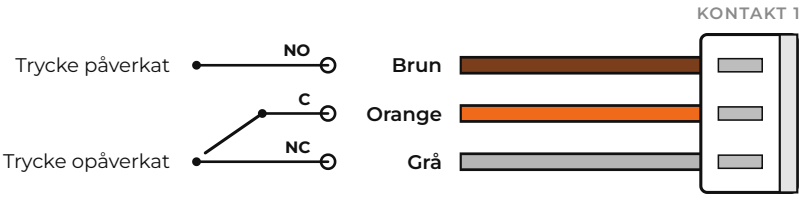

MATNING, STYRNING OCH ÖVERVAKNING

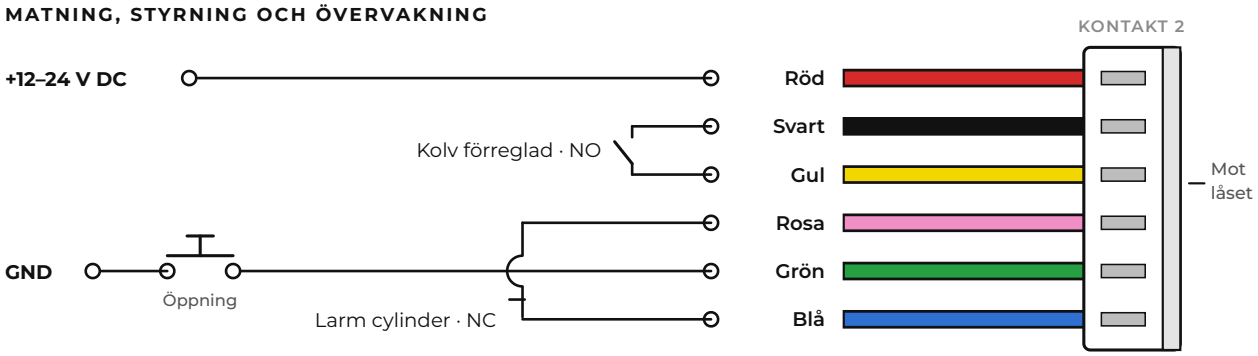

DÖRRAVKÄNNING



DIMENSIONERA MATNINGEN

Strömförsörjningen måste ha rätt dimensionerad kabel, så att spänningsfall inte stör låsets funktion. Vid gemensam matning av flera lås, passersystem, läsare, centraler och liknande ska den sammanlagda strömförbrukningen tas med vid beräkning av kabelarea.

OBSERVERA

Kabel av typ data/tele/signal (enkelledare) med area 0,1–0,2 mm² får inte användas för spänningsmatning av eltryckeslås.

Minsta rekommenderade kabelarea

MATNING	0–10 M	11–20 M	21–40 M	41–80 M	81–100 M
12–24 V DC	0,17 mm²	0,34 mm²	0,68 mm²	1,36 mm²	1,7 mm²

06 · DÖRRAVKÄNNING

Dörravkänning

Låset har inbyggd dörravkänning via magnetkontakt. Magneten i karmen justeras in mot typbeteckningen på låshusets stolpe, 70 mm från stolpens ände.

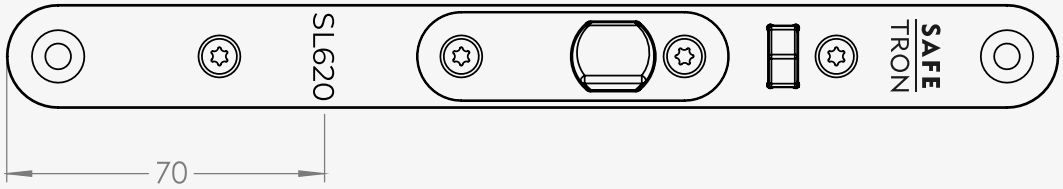

Mått i mm. Infälld magnet (12 mm) finns som tillbehör, art.nr 202144596.

07 · SLUTBLECK

Slutbleckplacering

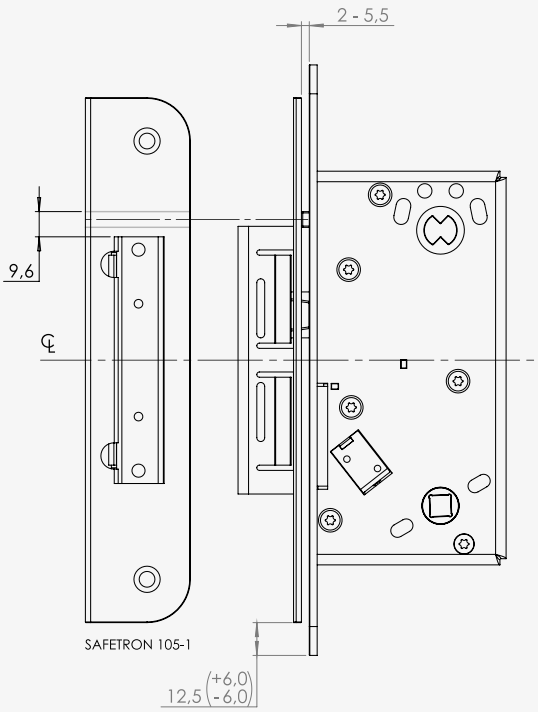

Slutblecket placeras centrerat mot låshuset enligt ritningen, som visar slutbleck SAFETRON 105-1.

MÅTT	VÄRDE
Underkant slutbleck till låshus	12,5 mm (+6,0 / −6,0)
Dörrspringa enligt ritning	2–5,5 mm
Rekommenderad dörrspringa mellan stolpe och slutbleck	3 mm ±1 mm

SLUTBLECK

Slutbleck i SAFETRON 107-serien finns som tillbehör, se sidan 9.

08 · MONTAGE

Urtagsritning låshus

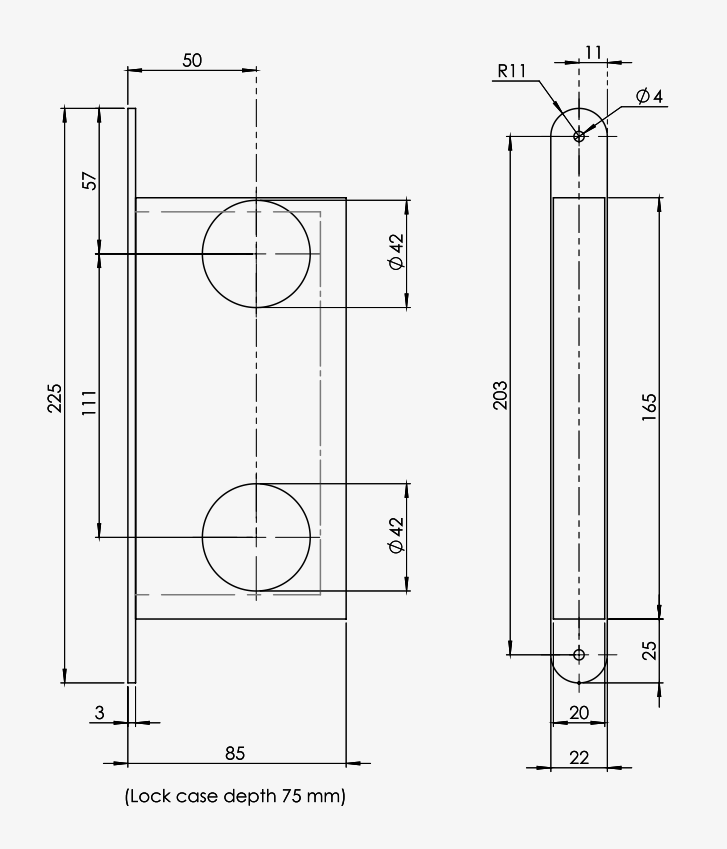

Säkerställ att urtaget i dörrbladet är korrekt utformat för låshuset. Låset har s.k. modulmått.

MÅTT	VÄRDE
Låshusets djup	75 mm
Urtag för stolpe	225 × 22 mm
Hål för cylinder och trycke	Ø 42 mm

Mått i mm. Se till att utrymmet bakom låshuset räcker för anslutningskabeln.

Urtag i karm och slutbleck

Gör urtaget i karmen enligt ritningen och rengör det ordentligt från spån innan slutblecket skruvas fast.

- Undvik fil- och smärgelspån.
- Kontrollera att springan mellan låshusets stolpe och slutblecket blir 3 mm ±1 mm.

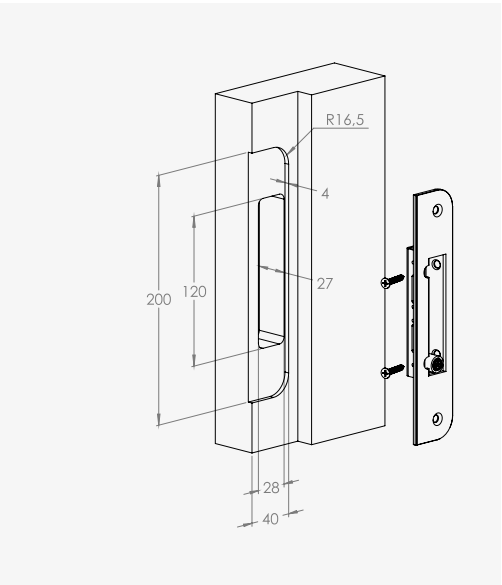

09 · MONTAGE

Montera låshus och beslag

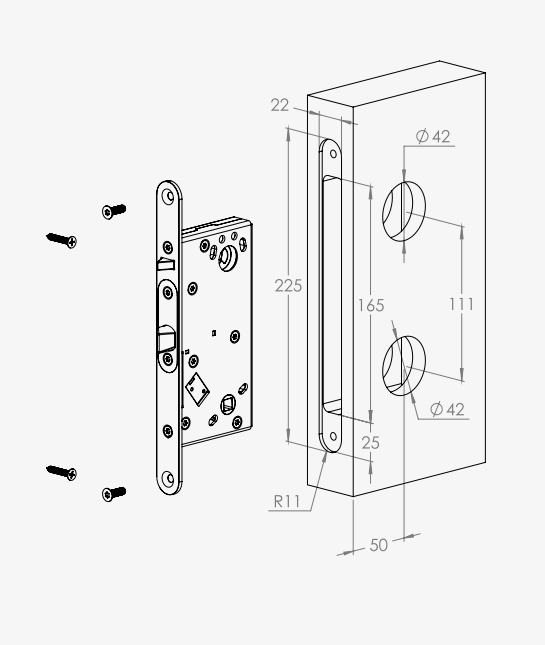

1	Dra anslutningskabeln genom dörrens kanalisation och anslut den till låshuset. Se till att kabeln inte kläms eller skadas.
2	Sätt låshuset i dörrbladets urtag och skruva fast det i stolpen.
3	Montera cylinder, vred och täckskyltar.
4	Montera tryckespinne (8 mm) och trycken.
5	Kontrollera att kolvarna i indraget läge inte hindrar dörrens öppning och stängning.

Beslagning

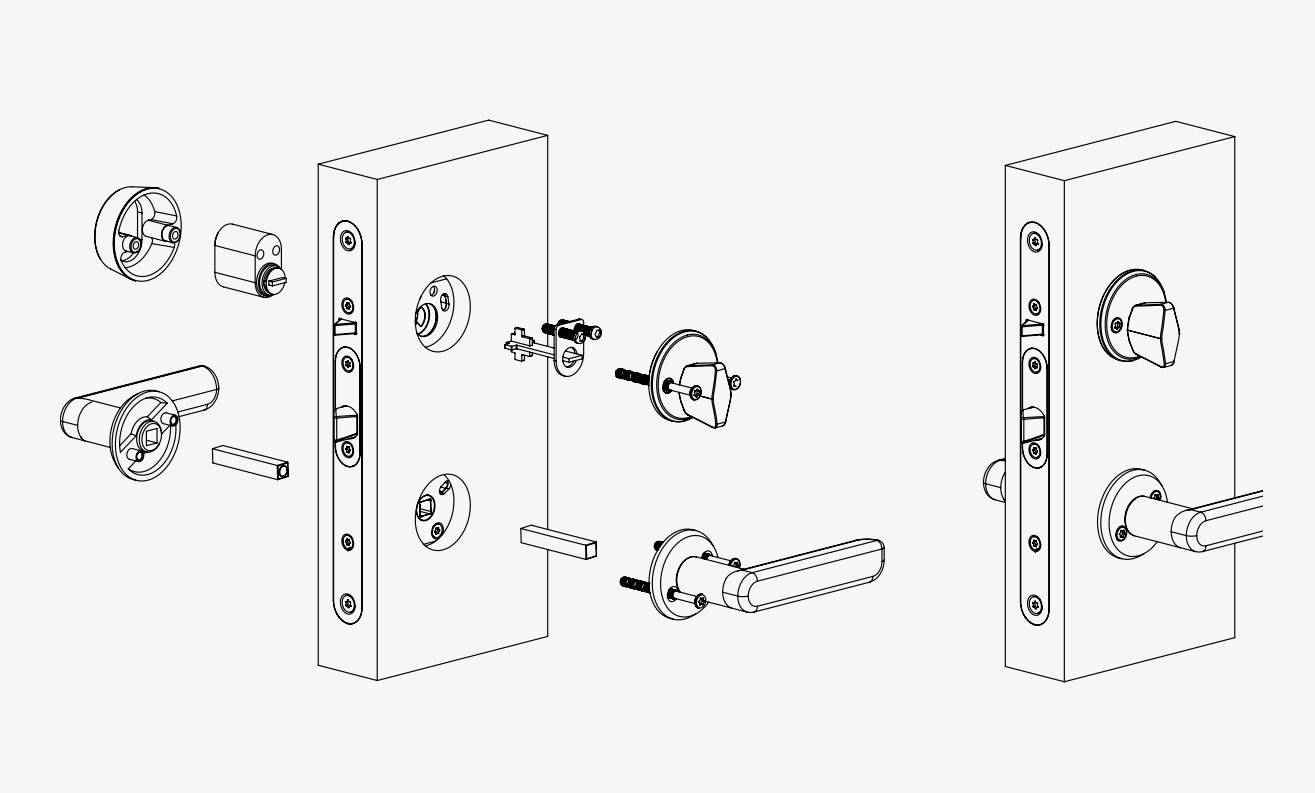

Ritningen visar montering av cylinder, vred och trycken på dörrbladet.

10 · MÅTT

Måttritning

KOLVPLACERING KLASSISK

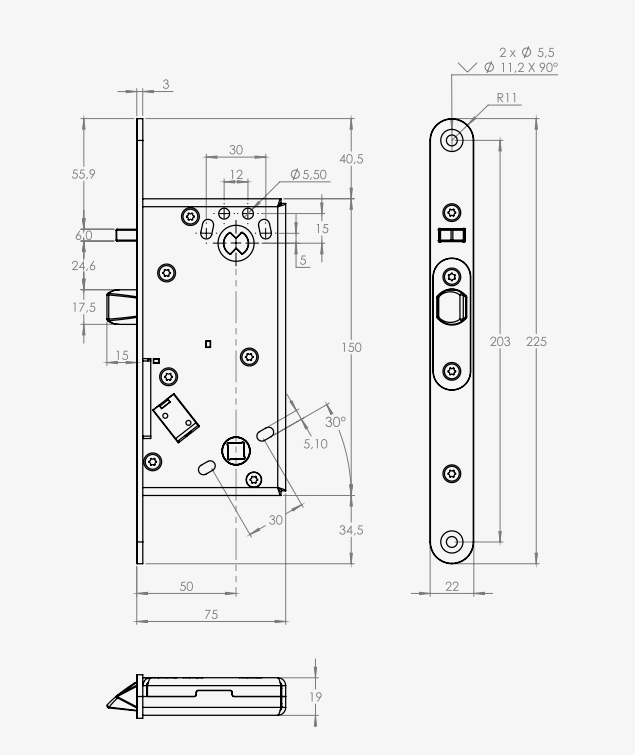

KOLVPLACERING MODERN

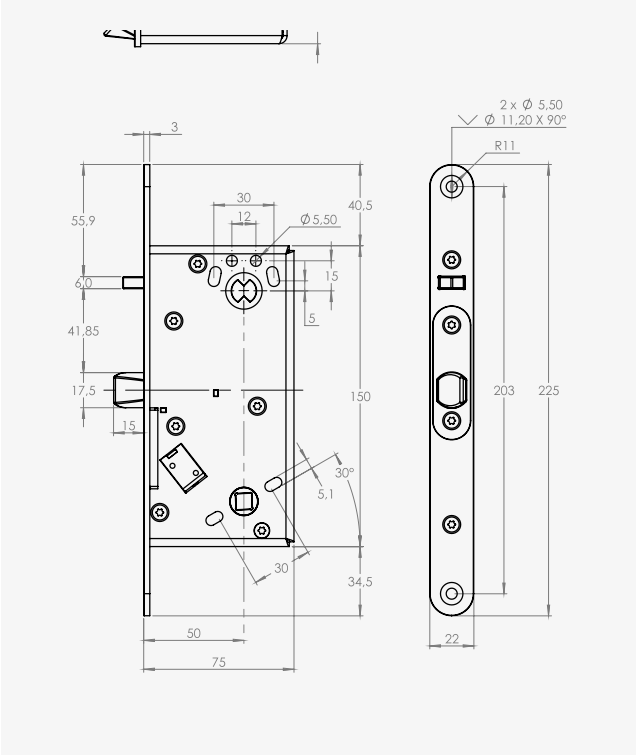

Mått i mm. Gäller SL620 och SL621.

11 · TILLBEHÖR

Tillbehör

BESKRIVNING	ART.NR
Anslutningskabel C02 (10 m)	202144628
SAFETRON REC (re-entry card)	202144936
Infälld magnet (12 mm)	202144596
Karmöverföring CT81	202144719
793 KR	202145081
793 US KR	202145121
794 H KR	202145084
794 V KR	202145085

BESKRIVNING	ART.NR
Slutbleck 107-1	202144857
Slutbleck 107-2	202144858
Slutbleck 107-3	202144859
Slutbleck 107-4	202144860
Slutbleck 107-6	202144861

BESKRIVNING	ART.NR
Slutbleck 107-7	202144915
Slutbleck 107-8	202144916
Slutbleck 107-9	202144979
Slutbleck 107-10	202145009
Slutbleck 107-11	202145010

12 · UNDERHÅLL

Underhåll

- Underhåll av lås ska utföras av utbildad fackman.
- Kontrollera att monterade vred, trycken och cylindrar fungerar tillfredsställande. Smörj och/eller justera vid behov.
- Vid normal användning smörjs låshusets mekaniska delar en gång per år. Använd ett smörjmedel utan grafit eller lösningsmedel.
- Vid högfrekvent användning smörjs låshusets mekaniska delar efter behov.
- Låshusets elektriska delar är underhållsfria.
- Kontrollera att dörren stängs korrekt och justera vid behov, till exempel gångjärn eller dörrstängare. En dålig dörrfunktion påverkar låsfunktionen negativt.

SERVICE

Alltid 5 års garanti

För att harmoniera med de leveransvillkor som råder inom byggsektorn har våra produkter alltid 5 års garanti mot fabrikationsfel.

Det är för oss också ett viktigt ställningstagande att vi står bakom våra högkvalitativa svensktillverkade produkter.

RÅDGIVNING OCH SUPPORT

Sverige: +46 10 35 00 242
Norge: +47 210 01 662
info@safetron.com

Anteckningar

TILLVERKARE
Safetron AB
Säterivägen 18
653 41 Karlstad

KONTAKT
+46 10 35 00 240
info@safetron.com
safetron.com

PRODUKT
SAFETRON SL620 / SL621
Art.nr 202144819 / 202144820
Revision 20261007

Rätt till ändringar förbehålls. Vi reserverar oss för eventuella tryckfel. SAFETRON™ är ett registrerat varumärke.

13 · SÄKERHET

Viktig information

- Produktens säkerhetsegenskaper är avgörande för att den ska överensstämma med EN 14846:2008. Modifikationer eller andra ändringar av installation eller produkt utöver det som beskrivs i denna dokumentation är inte tillåtna. SAFETRON tar inget ansvar för produkter som inte monterats enligt gällande anvisningar eller när underhållsinstruktionerna inte följs.
- Brandklassning med hänvisning till testrapport nr PGA11645A_rev1. Testet utfördes med en enkeldörr i stål. I brandcellsgränser måste låset användas tillsammans med en certifierad dörr.
- Kontrollera dörrens eventuella brandcertifikat, så att det inte innehåller villkor som utesluter eller begränsar användning av SL620/SL621.
- Kontrollera före montering att dörren hänger korrekt och att dörrbladet löper fritt. Montering i dörrar med ihålig kärna rekommenderas inte.
- Kontrollera att dörrens konstruktion medger montage, till exempel dolda gångjärn, att dörrblad som greppar i varandra kan öppnas samtidigt, att springan mellan dörrbladen är 3 mm ±1 mm och att rörliga delar inte påverkar varandra.
- Låset får monteras i enkeldörrar eller pardörrar av trä, stål eller aluminium, med dörrvikt upp till och över 200 kg. Montagesättet är detsamma för trä- och metalldörrar.
- Lås tillverkade enligt SS-EN 14846:2008 ger en hög grad av rimlig säkerhet, förutsatt att de monteras på dörrar och karmar i gott skick.
- Säkerställ att tätningar och tätningslister inte hindrar låsets funktion, och att rätt lås monteras för den avsedda dörrmiljön.
- Alla komponenter som specificeras för installationen ska användas för att uppfylla SS-EN 14846:2008. Kontrollera att kolvarna i indraget läge inte hindrar dörrens öppning och stängning.
- På pardörrar krävs dörrstängare med dörrkoordinator enligt EN 1158, för att säkerställa rätt stängningsordning.
- Låset får inte användas i dörrar som kan öppnas åt båda hållen, till exempel svängdörrar eller pendeldörrar.
- Anvisningarna ska följas noga under installationen och av installatören överlämnas till användaren.

14 · PRESTANDA

Prestanda

SL620 och SL621 är testade och certifierade enligt SS-EN 14846:2008 och uppfyller kraven för brandcellsgränser i 120 minuter. Tillsammans med nödutrymningsbeslag 793 och 794 är de testade och certifierade enligt SS-EN 179:2008.

KLASSNING ENLIGT SS-EN 14846:2008

3	X	6	F	0	L	3	1	1
ANVÄNDNINGS-KATEGORI	HÅLLBARHET, LAST PÅ FALLKOLV	DÖRRMASSA, STÄNGNINGS-KRAFT	BRAND- OCH RÖKDÖRRAR	SÄKERHET	KORROSION, TEMPERATUR	SÄKERHET, BORR-MOTSTÅND	ELEKTRISK FUNKTION	ELEKTRISK MANIPULATION

KLASSNING ENLIGT SS-EN 179:2008 MED NÖDBESLAG 793 OCH 794

3	7	7	B	1	3	5	2	A	B/D
ANVÄNDNINGS-KATEGORI	HÅLL-BARHET	DÖRRMASSA, STÄNGNINGS-KRAFT	BRAND- OCH RÖKDÖRRAR	SÄKERHET	KORROSION, TEMPERATUR	SÄKERHET	MANÖVER-DONETS UTSPRÅNG	TYP AV MANÖV-RERING	ANVÄND-NINGS-OMRÅDE