

SAFE|TRON
ELECTRONIC LOCKS

2025.06.30

Installationsanvisning

MOTORLÅS 6000

Viktig information

SAFETRON motorlås samt slutbleck är avsett för användning av allmänheten där det finns större incitament att vara försiktiga och där det finns hög risk för missbruk, t.ex. dörrar i offentliga byggnader. Avsett för dörrar upp till och över 200 kg dörrmassa, 15 N högsta stängningskraft.

- Innan man monterar ett elektriskt motorlås bör man kontrollera att dörren hänger korrekt och att dörrbladet löper fritt. Det är inte rekommenderbart att installera SAFETRON motorlås i dörrar med ihålig kärna. Kontrollera att dörrens konstruktion medger montage av motorlås, exempelvis genom kontroll av dolda gångjärn, att dörrblad som greppar i varandra kan öppnas samtidigt, att dörrspringan mellan dörrblad är 3 mm +/- 1mm, att rörliga delar inte påverkar varandra.
- SAFETRON motorlås får monteras i enkeldörrar eller pardörrar av trä, stål eller aluminium.
- O.B.S Motorlås tillverkade enligt SS-EN 14846:2008 ger en hög grad av rimlig säkerhet förutsatt att de monteras på dörrar och karmar i gott skick.
- Beaktande skall vidtas för säkerställande av att eventuella tätningar eller tätningslister inte hämmar motorlåsets funktion.
- Se till att rätt lås och slutbleck monteras för den avsedda dörren (se produktkatalog)
- Montagesättet skiljer sig inte mellan olika typer av dörrar, typ trä/metall.
- SAFETRON motorlås är inte avsett för att användas på dubbel (svängdörr).
- Fastställda anvisningar måste följas noga under installationen. De här instruktionerna måste överföras av installatören till användaren.
- Kontrollera motorlåsets kolvar så att de i indraget läge inte förhindrar dörrens öppnings- och stängningsfunktion (se skötselanvisning)
- Där motorlås monteras på dubbeldörrar (pardörrar) krävs att dörrstängare används som har dörr koordinator enligt EN 1158 (se standard) för att säkerställa rätt stängnings sekvens.
- Alla komponenter specificerade för installationen skall användas för att uppfylla europastandard SS-EN 14846:2008.
- Brandklassning med hänvisning till testrapport med nummer: PGA11830A. Testet utfördes med en enkeldörr i stål.
- Vid användning i brandcellsgränser måste Motorlås 6200, 6600 eller 3600 användas i kombination med en certifierad dörr.

Important notice

SAFETRON motor lock and strike plates is intended for use by the general public where there is more incentive to be careful and where there is a high risk of abuse, such as doors in public buildings. Intended for doors up to and above 200 kg door mass, 15 N maximum closing force.

- Before installing the lock check that the door hangs properly and that the door blade runs freely. It is not advisable to install Safetron motor lock in doors with a hollow core. Check that the door's design allows mounting of the motor lock, for example, through the control of offset hinges, that the door leaf meshing together can be opened simultaneously. The gap between door leaf and frame should be 3 mm +/- 1mm, check that no moving parts affect each other.
- SAFETRON motor lock may be installed in single or double leaf doors of wood, steel or aluminum.
- NOTE Motor lock manufactured according to EN 14846: 2008 provides a high degree of safety and reasonable security provided that they are mounted on the doors and frames in good condition.
- Care shall be taken to ensure that any seals or weather-stripping fitted to the complete door assembly does not inhibit the correct operations of the electrical operated lock or striking plate.
- Ensure that the lock and strike plate model is suitable for the intended door (see product catalog)
- Installation method does not differ between different types of doors, type, wood / metal.
- SAFETRON motor lock is not intended for use on double action doors (revolving door).
- Established fixing instructions must be followed carefully during installation. These instructions and any maintenance instructions must be passed on by the installer to the user.
- Check bolt heads and keepers so that in the withdrawn position does not prevent the door opening and closing function (see Maintenance Instructions)
- Where motor lock mounted on double doors (double doors) requires door closers are used as the door coordinator of EN 1158 (see standard) to ensure the correct closing sequence.
- All components are specified for the installation shall be fitted in order to ensure compliance with this European standard SS-EN 14846:2008.
- Fire grade in accordance with test rapport: PGA11830A. The test was conducted with a steel single door.
- For use in fire doors Motor lock 6200, 6600 and 3600 must be used with certified doors.

Monteringsanvisning

Varning!

Säkerhetsegenskaperna för produkt är avgörande för dess överenstämmelse med EN 14846:2 008. Modifikationer eller andra ändringar på installation/produkter utöver de som beskrivs i denna dokumentation är inte tillåtna.

Safetron tar inget ansvar för produkter som inte monterats i enlighet med gällande anvisningar eller då underhållsinstruktioner inte följs.

Specifikationer

Safetron motorlås i 6000 serien är testade och certifierade enligt SS-EN 14846:2008, SS-EN 179:2008 samt SSF 3522, klass 2B, 3, 4, 5

Safetron slutbleck i 6000 serien är testade och certifierade enligt EN 12209 samt SSF 3522, klass 5.

Motorlås 6100, 6300 & 6500 uppfyller följande krav enligt SS-EN 14846:2008

1	2	3	4	5	6	7	8	9
Category of use	Durability and load on latch bolt	Door mass and closing force	Suitability for use on fire / smoke doors	Safety	Corrosion resistance and temperature	Security and drill resistance	Security electrical function	Security electrical manipulation
3	C	9	0	0	J	7	1	3

Motorlås 6200, 6600 och 3600 uppfyller följande krav enligt SS-EN 14846:2008

1	2	3	4	5	6	7	8	9
Category of use	Durability and load on latch bolt	Door mass and closing force	Suitability for use on fire / smoke doors	Safety	Corrosion resistance and temperature	Security and drill resistance	Security electrical function	Security electrical manipulation
3	X	9	F	0	J	7	1	3

Nödutrymningsbehör 795, 796 & 797 uppfyller följande krav enligt SS-EN 179:2008

1	2	3	4	5	6	7	8	9
Category of use	Durability and load on latch bolt	Door mass and closing force	Suitability for use on fire / smoke doors	Safety	Corrosion resistance and temperature	Security	Projection of operating element	Type of operation
3	7	7	B	1	3	5	2	A

Rekommendationer

• Läs igenom och följ installationsanvisningarna.

• I de fall inte dubbelcylinder inte används bör ett sk. magnetvred användas, detta för att säkerställa roddarens position så att kolven inte kan bli hindrad/spärrad.

• Motorlås bör i största mån användas elektriskt för bästa funktion. Därför bör användandet av nyckel minimeras.

• Service t.ex justering och smörjning skall ske av behörig installatör.

Tillbehör

Benämning	Art nr	Benämning	Art nr
Slutbleck 107-1	202 144 857	Nödutrymningsbehör 795 H	202 144 880
Slutbleck 107-2	202 144 858	Nödutrymningsbehör 795 V	202 144 881
Slutbleck 107-3	202 144 859	Nödutrymningsbehör 796 H	202 144 882
Slutbleck 107-4	202 144 860	Nödutrymningsbehör 796 V	202 144 883
Slutbleck 107-5	202 144 914	Nödutrymningsbehör 797 H	202 144 929
Slutbleck 107-6	202 144 861	Nödutrymningsbehör 797 V	202 144 930
Slutbleck 107-7	202 144 915		
Slutbleck 107-8	202 144 916		
Slutbleck 107-9	202 144 979		
Slutbleck 107-10	202 145 009		
Slutbleck 107-11	202 145 010		
Anslutningskabel C06 10m	202 144 801		
Anslutningskabel C06 100m	202 144 917		

Slutblecksspecifikationer

Gäller slutbleck 106 samt 107

För dörrar över 200 kg
Max dörrspringa för kopplande funktion: 6mm
Monteras med snedställda skruvar för högsta hållkraft
Använd fästskruvar som är avsett för karmmaterial
Justera slutblecket 1-2 gånger / år för bästa funktion

Motorlås

SAFETRON 6300
SAFETRON 6500
SAFETRON 6600
SAFETRON 3600

Dörrar

Max vikt	över 200 kg
Max stängkraft	15 N
Max dörrglipa	6 mm

Låshusets anslutning

Anslutningskabel mellan låshus och styrenhet kopplas via plint i bakkant på låshuset. Via plint **LOCK COM** på styrenheten ansluts spänningsmatning +/- samt kommunikation A och B parallellt till motorlås 1 och 2.

Anslut motorlåsen med varsin kabel eller seriekopplade i dörren genom samma karmöverföring.

Låshusets plint är självlåsande och skalad ledare ansluts. Anslutning kan assisteras genom att pressa in den vita friställningsknappen på låshusets plint.

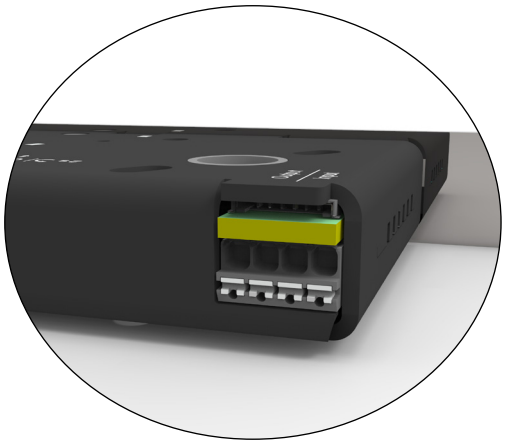

Utbyte av enhet

Utbyte av låshus
Vid byte av motorlåshus måste den gamla enheten av-initieras. Detta sker genom menyval **3: COMM SET** i styrenhetens display. Välj **Device: unpaired**. Därefter kan ett nytt motorlås anslutas till styrenheten.

Utbyte av styrenhet
Vid byte av styrenhet görs motsvarande procedur som ovan fast i motorlåsets display. Motorlåsets manipulationsskydd motverkar detta och kravställer att hakregeln är inlåst samt att magnetkontakten är bruten.

1. Lås in regel
2. Säkerställ att magnetkontakt är bruten
3. Gå till meny **3: COMM SET**, välj **Device:** växla till '**Unpaired**'. Därefter kan motorlåset anslutas till en ny styrenhet.

Kabeldimensionering

Kabel av typ data/tele/signal (enkelledare) med areor mellan 0,1-0,2 får inte användas som spänningsmatning av låset. Safetron ger ingen funktionsgaranti på installationer som inte följer rekommendationer. Se tabell nedan.

Rekommenderad minsta kabelarea mellan spänningskälla (trafo, ej passage system)-styrenhet-låshus (totallängd)

Kabellängd	0-10m	11-20m	21-40m	61-80m	81-100m
12-24 VDC	0,17mm²	0,34mm²	0,68mm²	1,36mm²	1,7mm²

O.B.S
Det är viktigt att strömförsörjningen till styrenheten har rätt dimensionerad kabel för att inte få spänningsfall som stör låsets funktion. Vid gemensam matning av flera lås/passagesystem/läsare/centraler och dylikt skall den sammanlagda strömförbrukningen tas i beaktande vid beräkning av kabelarea.

6500HD och 6600HD

Motorlås 6000HD är vår serie av motorlås i Heavy Duty utförande vilket innebär att dessa är anpassade för att installeras i tuffa och utsatta miljöer. Motorlås 6500HD och 6600HD har IP-klass 67 som ger ett mycket högt skydd mot vatten, fukt och damm.

Motorlåsen är dessutom utrustade med komponenter med anti-korrosiva egenskaper. Motorlåsen är lämpliga i t.ex. tunnlar, broar, gruvor, kustnära projekt eller liknande.

Artikelnummer	Benämning
202145011	Motorlås 6500HD låshus
202145013	Motorlås 6500HD satsförpackning
202145079	Motorlås 6500HD halv sats
202145012	Motorlås 6600HD låshus
202145014	Motorlås 6600HD satsförpackning
202145080	Motorlås 6600HD halv sats

Anslutning av låshus

Anslutning sker med den tillhörande anslutningskabeln C07 som är försedd med en IP-klass 67 kontaktdon. Färgerna som ansluts till styrenheten är desamma som för anslutningskabel C06 till övriga motorlås i 6000-serien.

För att frigöra kontakten pressas låsknappen på kontakten in samtidigt som kontakten dras isär.

Röd: + (12-24 VDC)
Grön: GND
Orange: A+
Grå: B -

Anslutning sker på sektionen LOCK COM i styrenhet CU2.

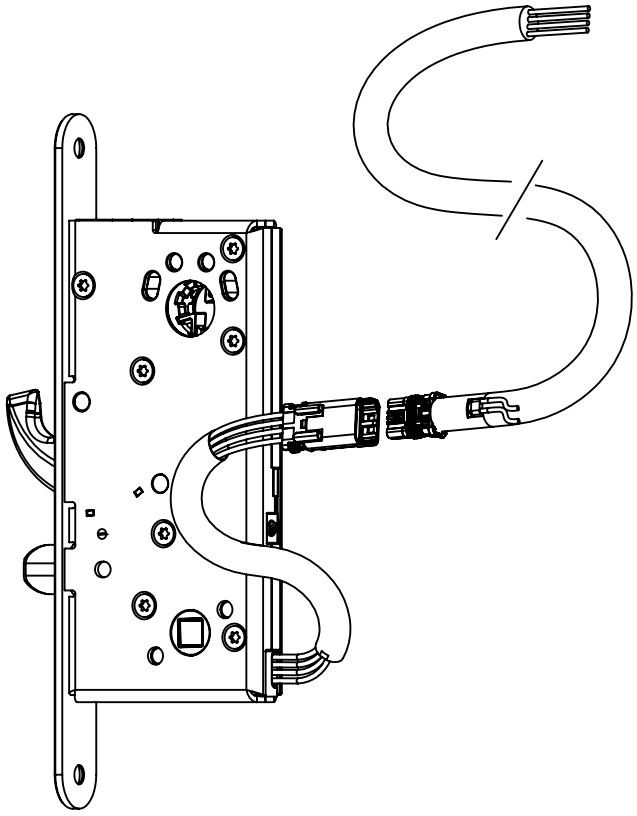

Diodindikering

Motorlås 6000HD är försedda med en röd och en grön dioder i bakkant av låshuset för att indikera motorlåsets status.

Normal indikering

Grön konstant:	Lås har matning men ingen kommunikation
Blinkande grön (*snabb - 125ms intervall*):	Lås har kommunikation (ej parad)
Blinkande grön (*långsam - 750ms*):	Lås har kommunikation (parad)

Felindikeringar

Röd + röd konstant:	Lågspänning
Blinkande grön + röd (*125ms*):	Kryptering / parningsfel (styrenhet / lås har olika krypteringsnycklar)

Addressering

Använd smalt verktyg för att använda knappen i bakkant på låshuset enligt skissen.

Kontrollera adress
Tryck en gång på knappen för att indikera adress

Röd: Adress 1
Röd + Grön: Adress 2
' , ,

Ändra adress
När status för adress visas, tryck igen för att cykla mellan adress 1-2

Är adress skickad till motorlåset via OSDP till något som överstiger 1-2 så blinkar RÖD-GRÖN-RÖD (*1 sek intervall*)

OBS! Är motorlåset parat kan man ej ändra adressen, lås måst avparas från styrenhet alternativt återställas för att kunna ändra adress manuellt igen.

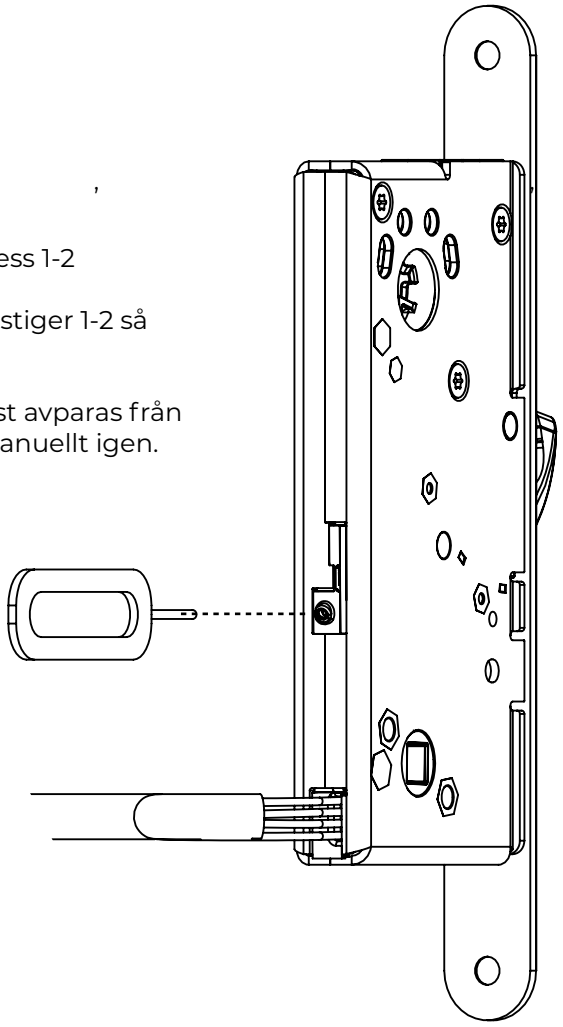

Återställning

Håll knappen intryckt i ca 5 sekunder. Samtliga dioder börjar blinka som bekräftelse och då kan man släppa knappen. Motorlåset gör en omstart och återställning efter 3 sekunder.

OBS! För att återställning ska kunna ske måste kolv vara inlåst och dörren öppen, är inte dessa villkor uppfyllda kommer inte motorlåset att återställas.

Menyval låshus

LÅSHUSETS DISPLAY

Låshuset är försedd med en navigeringsbar display för att enkelt kunna göra konfiguration samt statusuthämtning.

Växla i menyn genom att använda knapparna markerade med **'UP'** samt **'DOWN'**. Knappen markerad **'OK'** går in i menykonfiguration samt bekräftar markerat val.

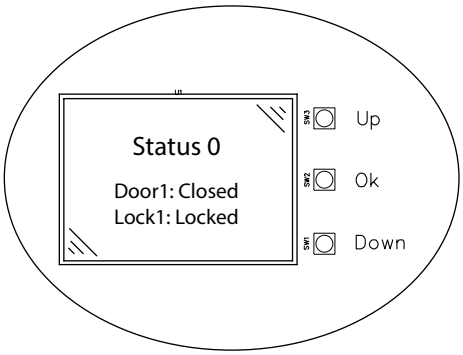

Fetmarkerad text indikerar fabriksinställt värde.

NR	MENY	VARIABLER	BESKRIVNING
0	Status	Status: **0** | 1 Door: Open | Closed Bolt: In | Out Errors: **No** | Yes	**Status 0 :** Unpaired BUS. Enheter är ej initierade. **Status 1 :** Paired BUS. Enheter är initierade (auto efter 12h)
1	Date / time	HH:MM DD-MM-YY	Aktuell tid och datum, ställs i styrenhet eller passersystem
2	Com set	Mode: **OSDP** | TCDP Adress: **1** Baud : **9k6** | 19k2 | 38k2 InterF : TC-Bus | **RS-485**	**Mode : (Gäller endast 6100/6200/6300)**. Kommunikationsprotokoll. TCDP används endast mot äldre styrenheter, t.ex. TC-LITE. **Adress :** Adress på låshus. Valbar 1-126. Individuella värden skall ställas vid installation av två lås mot samma styrenhet. **Baud :** Baud rate som kommunikationen sker i. Skall överensstämma med styrenhet eller passersystem **InterF : (Gäller endast 6100/6200/6300)**. Kommunikationsport, TC-BUS innebär tvåtrådsteknik, RS485 innebär fyrtrådsteknik.
3	Dev info	M/N : *6* S/N: *5156165* F/W : *2.17.1* I/D : *20210525*	**M/N :** Intern modellbeteckning **S/N :** Enhetens serienummer **F/W :** Enhetens mjukvaruversion **I/D :** Enhetens installationsdatum
4	PCB environ	VDC : *24.6V* RH: *33%* C : *25* *0d 00:00:00*	**VDC:** Låshusets inkommande spänning **RH :** Aktuell relativ luftfuktighet **C :** Aktuell temperatur Drifttid sedan senaste uppstart
5	Bolt stats	Motor : *6.0V* Total: *224* Bolt in : *113* Bolt out : *157*	**Motor :** Aktuell motorvolt från senaste kolvrörelse **Total :** Antal låsregelcykler **Bolt in :** Antal ms på senaste kolv in rörelse **Bolt out :** Antal ms på senaste kolv ut rörelse

Fortsättning nästa sida

Fetmarkerad text indikerar fabriksinställt värde.

NR	MENY	VARIABLER	BESKRIVNING
6	Service	Cycles : *223* Notify : **100000** Date : *210620*	**Cycles :** Antal låsregelcykler sedan senaste service **Notify :** Cykelintervall innan notis om service skickas **Date :** Datum för senaste utförda service
7	Errors	Nollställ genom att trycka på **'OK'**	Felkodslogg, se beskrivning nedan
8	Warnings	Nollställ genom att trycka på **'OK'**	Varningslogg, se beskrivning nedan
9	Com error		Kommunikationsfellogg
10	Dev reset	**No** | Yes	Fabriksåterställning av låshus. Endast möjlig vid regel inne

Felkodsmeny

Exempel

07:43:21	**32**	**1**
Tidpunkt för felkod	Felkod	ID

ERRORLOGG, MENY 7
Akuta fel som kräver åtgärd loggas här. Error lysdiod tänds vid registrerade rader i errorlogg.

NR	FELKOD	BESKRIVNING
10	PD Disconnected	Lås bortkopplat från BUS
20	Overcurrent	Överström på TCBUS-utgång. Maxnivå: 1.2A. Indikation för kortslutning
21	Low voltage	Låg spänning. Min.nivå: 11V
22	High voltage	Hög spänning. Maxnivå: 50V
23	Low humidity	Låg luftfuktighet, under 4%
24	High humidity	Hög luftfuktighet, över 90%
25	Low temperature	Låg temperatur, under -20°C
26	High temperature	Hög temperatur, över 70°C

VARNINGSLOGG, MENY 8
Varningar loggas här.

NR	FELKOD	BESKRIVNING
31	Bolt blocked	Kolv blockerad, id är adressen på låshus
32	Door larm	Dörrlarm, dörr öppen längre än inställd maxtid
33	Manipulation	Manipulation av kolven, när kolven opåverkat tappar kolvlägesindikering

Slutblecksplacering

SAFETRON 6500, 6600, 6300

Rekommenderad slutblecksplacering för Motorlås 6500 och 6600 är mätt från underkant låsstolpe/ slutbleck 7,00mm +5,5mm -2,5mm

Rekommenderad slutblecksplacering för Motorlås 6300 är mätt från underkant låsstolpe/slutbleck 7mm +/- 3mm

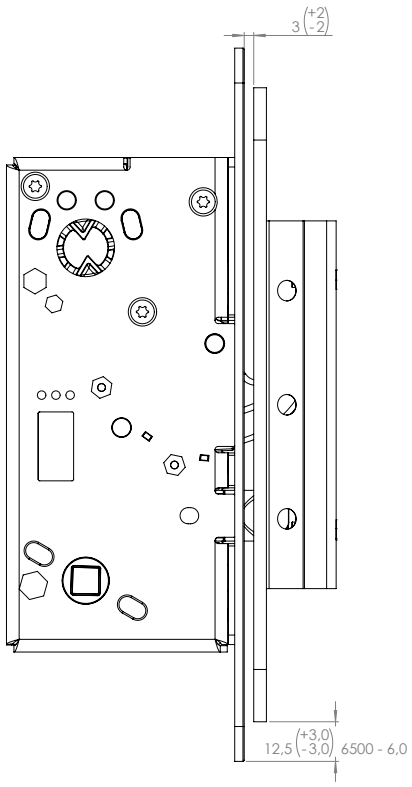

SAFETRON 6500/6600

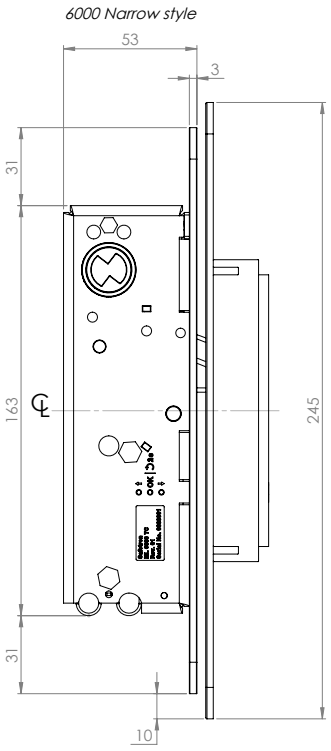

SAFETRON 6300

Vändning av fallkolv 6600

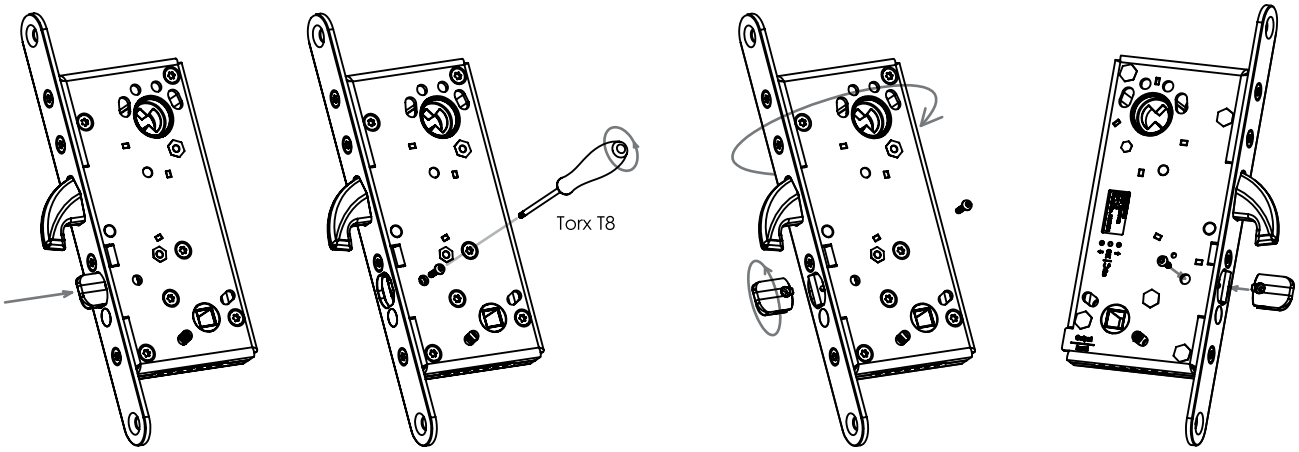

Installation i dörr

SAFETRON 6500

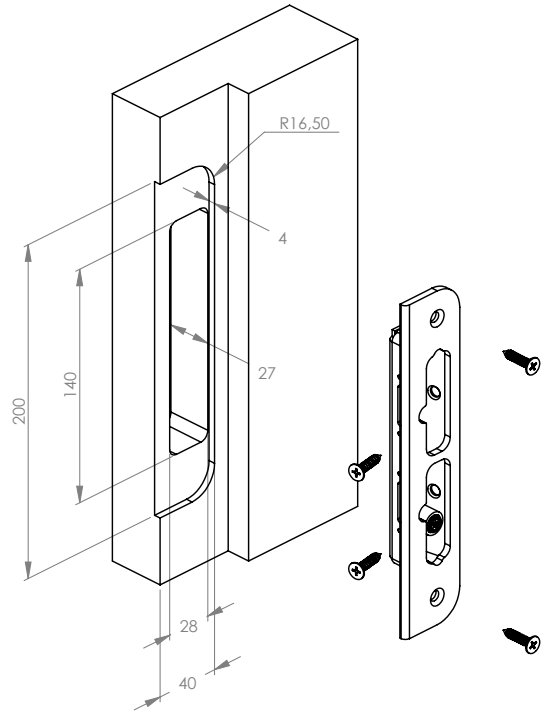

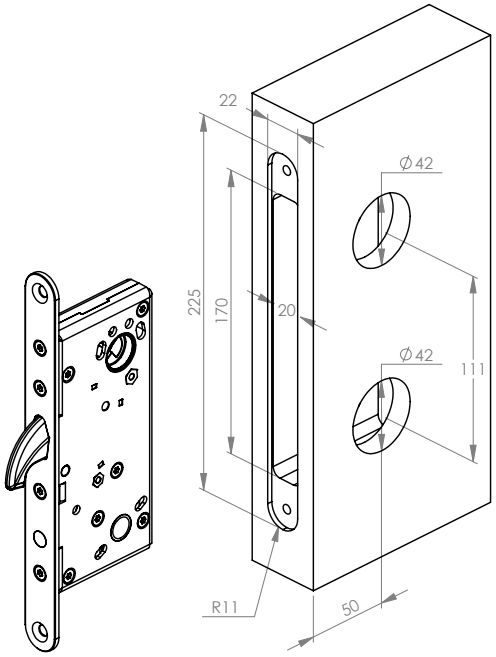

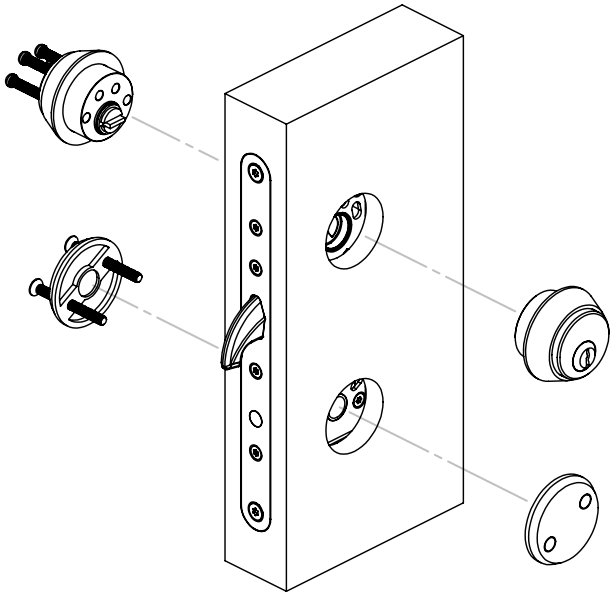

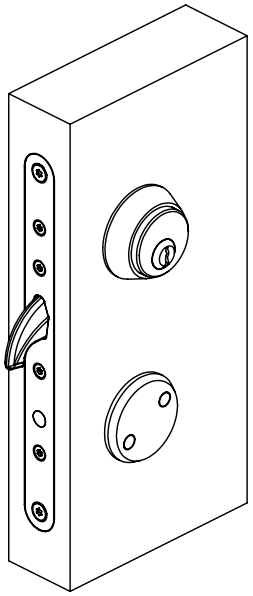

Installation i dörr

SAFETRON 6600

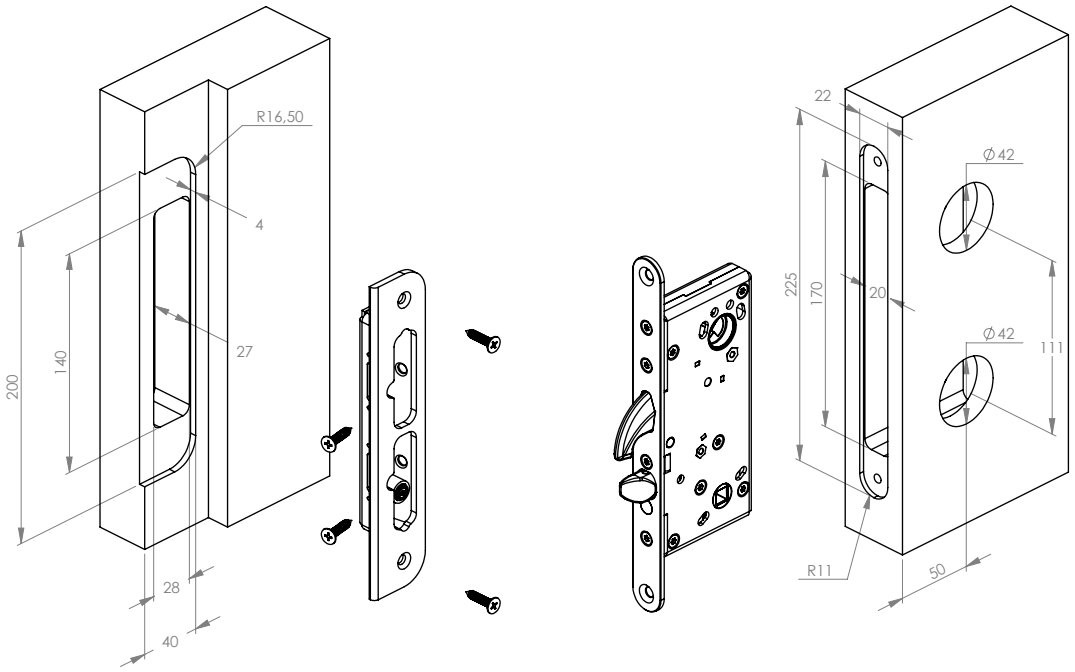

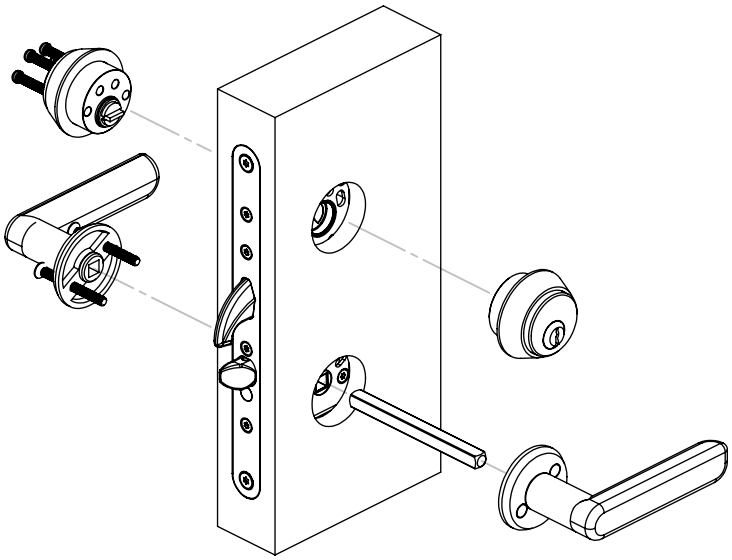

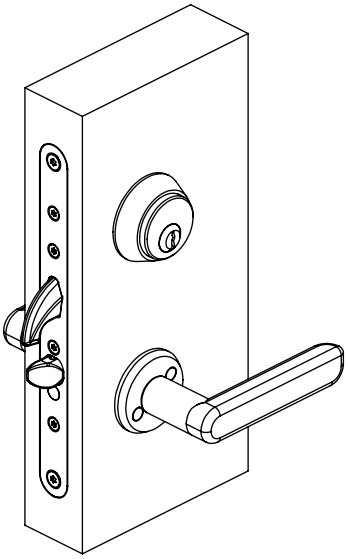

Installation i dörr

SAFETRON 6300

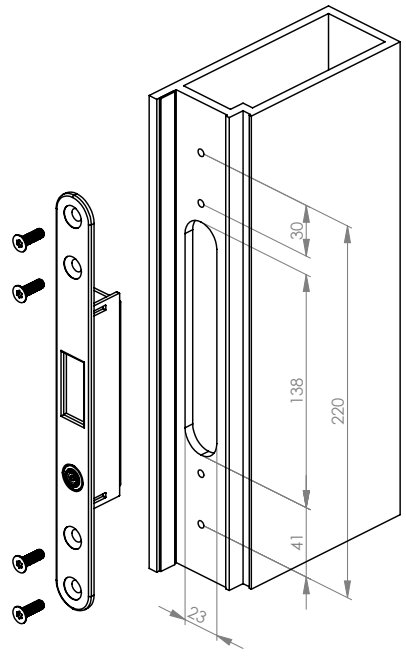

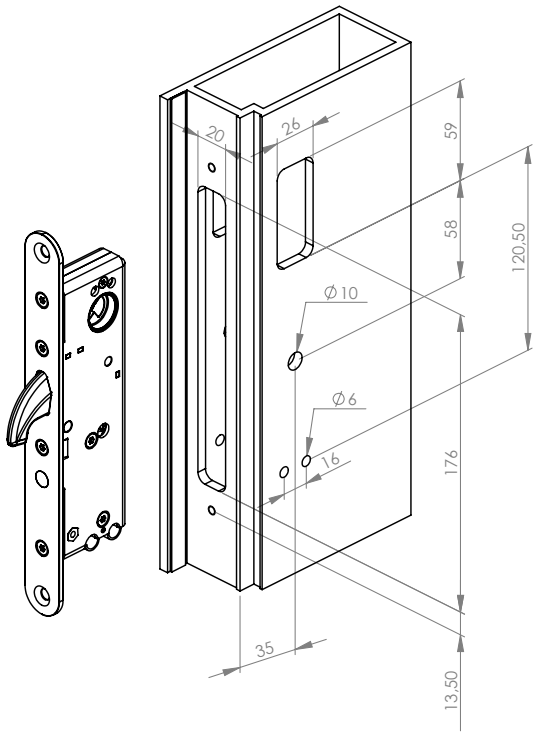

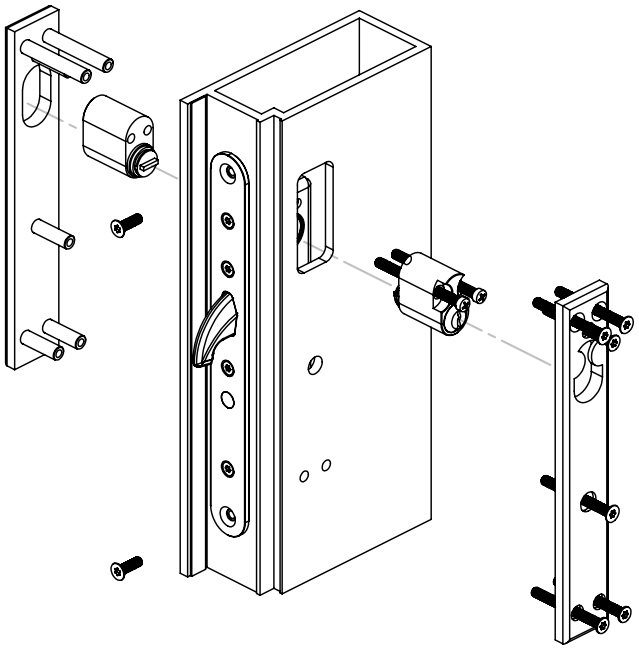

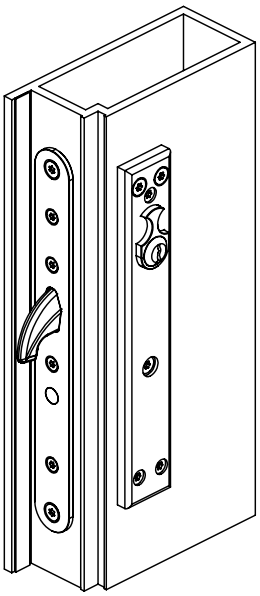

Urtagsritning

SAFETRON 6500 & 6600

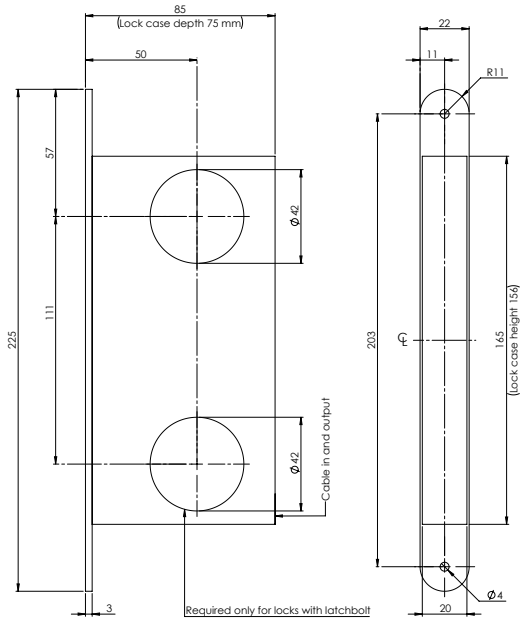

SAFETRON 6300

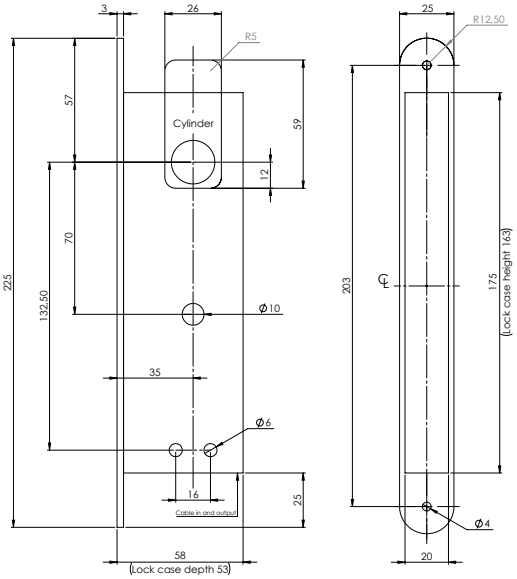

Magnetposition motorlås

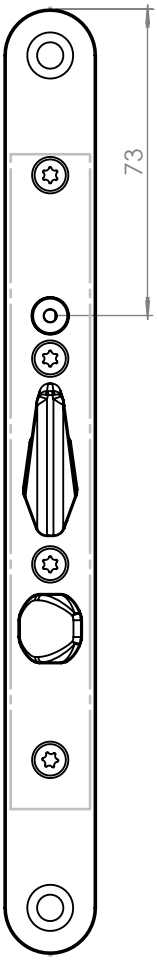

SAFETRON 6500 & 6600

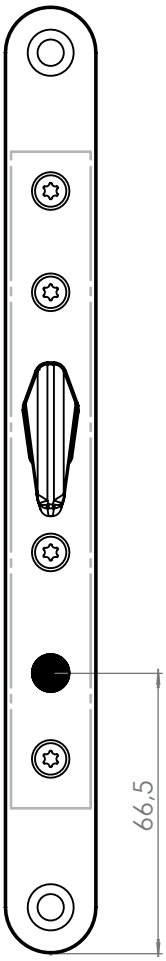

SAFETRON 6300

SE

UNDERHÅLL AV SAFETRON MOTORLÅS

- Underhåll av lås ska utföras av utbildad fackman
- Kontrollera att monterade vred, trycken och cylindrar fungerar tillfredsställande
- Vid behov smörj och/eller justera
- Vid normal användning smörjes låshusets mekaniska delar 1 gång per år. Använd ett smörjmedel som inte innehåller grafit eller lösningsmedel
- Vid högfrekvent användning smörjes låshusets mekaniska delar efter behov.
- Låshusets elektriska delar är underhållsfria
- Kontrollera och justera vid behov att dörren stängs korrekt. För att uppnå detta kan t.ex. dörrens gångjärn liksom dörrstängare behöva justeras. En dålig dörrfunktion påverkar låsfunktionen negativt

EN

MAINTENANCE SAFETRON MOTOR LOCK

- Maintenance should be performed by a trained professional
- Ensure that mounted knobs, handles and cylinders are working satisfactory
- Lubricate and make adjustments as necessary
- In normal use lubricate the lock housing mechanical parts once a year. Use a lubricant that does not contain graphite or solvents
- At high frequency use, lubricate mechanical parts as needed
- Lock housing electrical components are maintenance free
- Check that the door closes properly. If necessary adjust door hinges and/or door closers. A bad door function adversely affects locking

Rätt till ändringar av katalogens innehåll och sortiment förbehålls. Vi reserverar oss för eventuella tryckfel.
SAFETRON™ är ett registrerat varumärke.



SAFETRON AB
Säterivägen 18
P.O. Box 2096
65002 Karlstad
Sweden

Tel: +46 10 35 00 240
info@safetron.com
www.safetron.com