SAFE TRON

KVALITET OG INNOVASJON FRA SVERIGE

Håndbok

NO

MOTORLÅS 6000 TC CU2



2020 12 01

INNHOLDSFORTEGNELSE

Viktig informasjon	3
Spesifikasjoner	4
Anbefalinger	5
Kabeltverrsnitt	5
SSF 3522	5
Innkobling TC CU2	6
Innkobling – én lås	7
Innkobling av eldre motorlås i 6000-serien	7
Innkobling – to låser	8
Funksjonsbeskrivelse	9
Nullstilling / utskiftning av enheter	9
Innkobling tilbakerømming	9
Menyvalgdisplay	10-12
Feilkodelogg	13
Advarselslogg	13
Tilbehør	13
Sluttstykkeplassering for 6100, 6200, 6300	14
Orientering av falle (6200)	14
Montering av låskasse, sluttstykke, sylinder (6100)	15
Montering av låskasse, sluttstykke, sylinder, vrider (6200)	16
Montering av låskasse, sluttstykke, sylinder (6300)	17
Utsparingsmaler	18
Vedlikehold av låskasse	19

VIKTIG INFORMASJON

Safetron-motorlås og sluttstykke er ment brukt der hvor det ønskes større sikkerhet og finnes høyere risiko for misbruk, som f.eks. dører på offentlige bygninger. Beregnet for dører på opptil 200 kg vekt, med 15 N som høyeste stengekraft.

- Før man monterer en elektrisk motorlås bør man kontrollere at døren henger som den skal og at dørbladet kan bevege seg fritt. Det anbefales ikke at man installerer Safetron-motorlås på hule dører. Kontroller at dørkonstruksjonen tillater montering av motorlås ved å se etter skjulte hengsler, at dørblader som griper i hverandre kan åpnes samtidig, at dørspalten mellom dørbladene er 3 mm +/-1 mm og at bevegelige deler ikke påvirker hverandre.
- Safetron-motorlås kan monteres i enkeltdører eller parvise dører av tre, stål eller aluminium.
- OBS! Motorlås produsert iht. NS-EN 14846:2008 gir en høy grad av sikkerhet, så sant de monteres på dører og dørkarmer i god stand.
- Påse at eventuelle tetninger eller tetningslister ikke hindrer motorlåsens funksjon.
- Påse også at det brukes riktig lås og sluttstykke for den aktuelle døren (se produktkatalogen).
- Monteringssettet er det samme for ulike typer dører i tre/metall.
- Safetron-motorlås er ikke ment brukt på dobbel (svingdør).
- Bruksanvisningen skal overholdes under installasjonen. Disse anvisningene skal så gis videre fra installatøren til brukeren.
- Kontroller at motorlåsens skåter ikke forhindrer dørens åpne- og lukkefunksjon i inntrukket stilling (se vedlikeholdsanvisning)
- Når motorlåsen monteres på dobbeldører (parvise dører), kreves det at dørlukker benyttes som dørkoordinator iht. NS-EN 1158 (se standard) for å sikre riktig lukkesekvens.
- Alle komponenter spesifisert for installasjonen skal brukes for å oppfylle standarden NS-EN 14846:2008.
- Brannklassifisering med henvisning til testrapport med nummer: XXX XXX. Testen ble utført med en enkel dør av stål.
- Ved bruk i branncellegrenser skal motorlåsen 6200 brukes sammen med typegodkjent dør.

MONTERINGSANVISNING

Advarsel!

Produktets sikkerhetsegenskaper er avgjørende for overholdelsen av NS-EN 14846:2 008. Modifisering eller endringer på installasjon/produkter ut over de som beskrives i dette dokumentet er ikke tillatt.

Safetron tar intet ansvar for produkter som ikke monteres i henhold til gjeldende anvisninger eller der hvor vedlikeholdsanvisningene ikke overholdes.

SPESIFIKASJONER

Safetron-motorlåser i 6000-serien er testet og sertifisert i henhold til NS-EN 14846:2008, NS-EN 179:2008 samt svensk SSF 3522, klasse 2B, 3, 4, 5

Safetron-sluttstykker i 6000-serien er testet og sertifisert i henhold til NS-EN 12209 samt svensk SSF 3522, klasse 5

Motorlåsene 6100 og 6300 oppfyller følgende krav i henhold til NS-EN 14846:2008

1	2	3	4	5	6	7	8	9
Category of use	Durability and load on latch bolt	Door mass and closing force	Suitability for use on fire / smoke doors	Safety	Corrosion re-sistance and temperature	Security and drill resistance	Security electrical function	Security electrical manipulation
3	C	8	0	0	J	7	1	3

Motorlås 6200 uppfyller följande krav enligt SS-EN 14846:2008

1	2	3	4	5	6	7	8	9
Category of use	Durability and load on latch bolt	Door mass and closing force	Suitability for use on fire / smoke doors	Safety	Corrosion re-sistance and temperature	Security and drill resistance	Security electrical function	Security electrical manipulation
3	X	8	D	0	J	7	1	3

Nödutrymningsbehör 795 & 796 uppfyller följande krav enligt SS-EN 179:2008

1	2	3	4	5	6	7	8	9
Category of use	Durability and load on latch bolt	Door mass and closing force	Suitability for use on fire / smoke doors	Safety	Corrosion re-sistance and temperature	Security	Projection of operating element	Type of operation
3	7	6	1	1	3	5	2	A

Spesifikasjoner for sluttstykke

Gjelder for sluttstykkene 106-1, 106-2, 106-3, 106-4, 106-5

For dører på opptil 200 kg
Maks. dørspalte for koblende funksjon: 6 mm
Monteres med vinklede skruer for best mulig holdekraft
Bruk festeskruer som egner seg til karmmaterialet
Juster sluttstykket 1–2 ganger i året for best mulig funksjon

Dører

Maks. vekt: 200 kg
Maks. stengekraft: 15 N
Maks. dørglippe: 6 mm

Lås

Safetron 6100
Safetron 6200
Safetron 6300

ANBEFALINGER VED INSTALLASJON AV MOTORLÅS

Anbefalinger ved installasjon av motorlås:

- Les gjennom og overhold installasjonsanvisningene.
- I de tilfeller hvor det ikke benyttes en dobbelsylinder, bør det brukes en såkalt magnetvrider for å sikre rorposisjonen, slik at skåten ikke kan hindres/sperres.
- Motorlåsen skal brukes mest mulig elektrisk for best funksjon. Bruken av nøkkel bør derfor minimeres.
- Servicearbeid som justering og smøring skal utføres av den ansvarlige installatøren.

KABELSTØRRELSE

Kabel av type data/tele/signal (enkeltleder) med tverrsnitt på mellom 0,1–0,2 skal ikke brukes til spenningsforsyning av låsen. Safetron gir ingen funksjonsgaranti for installasjoner som ikke overholder anbefalingene. Se tabellen nedenfor.

Anbefalt minste kabeltverrsnitt mellom strømkilde (trafo, ikke adgangssystem) – styrekort – låskasse (totallengde)

Ledningslengde	0-10m	11-20m	21-40m	61-80m	81-100m
12-24 VDC	0,17mm²	0,34mm²	0,68mm²	1,36mm²	1,7mm²

O.B.S
Det er viktig at strømtilførselen til styrekortet har riktig dimensjonert ledning, slik at det ikke oppstår spenningsfall som forstyrrer låsfunksjonen.

Ved felles forsyning av flere låser/adgangssystemer/lesere/sentraler og lignende skal det samlede strømforbruket tas med i betraktningen ved beregning av kabeltverrsnittet.

SSF 3522

For at motorlåser i Safetron 6000-serien skal være godkjent iht. svensk SSF 3522 låsklasse 3, 4 og 5, skal innstillingen SSF 3522 vara aktivert på styrekortets display: Meny 20. SSF 3522 : **Enabled : YES**.

For å oppfylle svensk SSF 3522 klasse 4 og 5 skal også styrekortet være installert i et beskyttet område med låsing som minst overholder klasse 3.

Aktivering av SSF 3522-modusen på styrekortet innebærer følgende endringer på reléutgangene:

- Låseskåte ute har aktiv indikasjon i 7 s
- låseskåte inne (ulåst) har aktiv
- indikasjon i 7 s, alarm har aktiv
- indikasjon i 30 s
- Åpnetiden ved aktivering er 10 s

Separat utgang for akustisk statusindikator som angir om sperreskåten eller en annen sperreenhet forhindres i vekslingen mellom helt låst og forriglet stilling og helt ulåst stilling, eller om forrigling ikke skjer. Denne utgangen skal aktivere senest 2 sekunder etter at sperreskåten eller annen sperreenhet skulle vært i sin sluttstilling, og skal være aktivert i minst 30 sekunder og maksimalt 2 minutter. Denne utgangen skal brytes dersom sperreskåte eller annen sperreenhet når helt låst og forriglet stilling.

OBS! Samtlige komponenter til låsenheten (låskasse, sluttstykke, dørforsterkningsbeslag) skall minst ha samme

INNKOBLING TC CU2

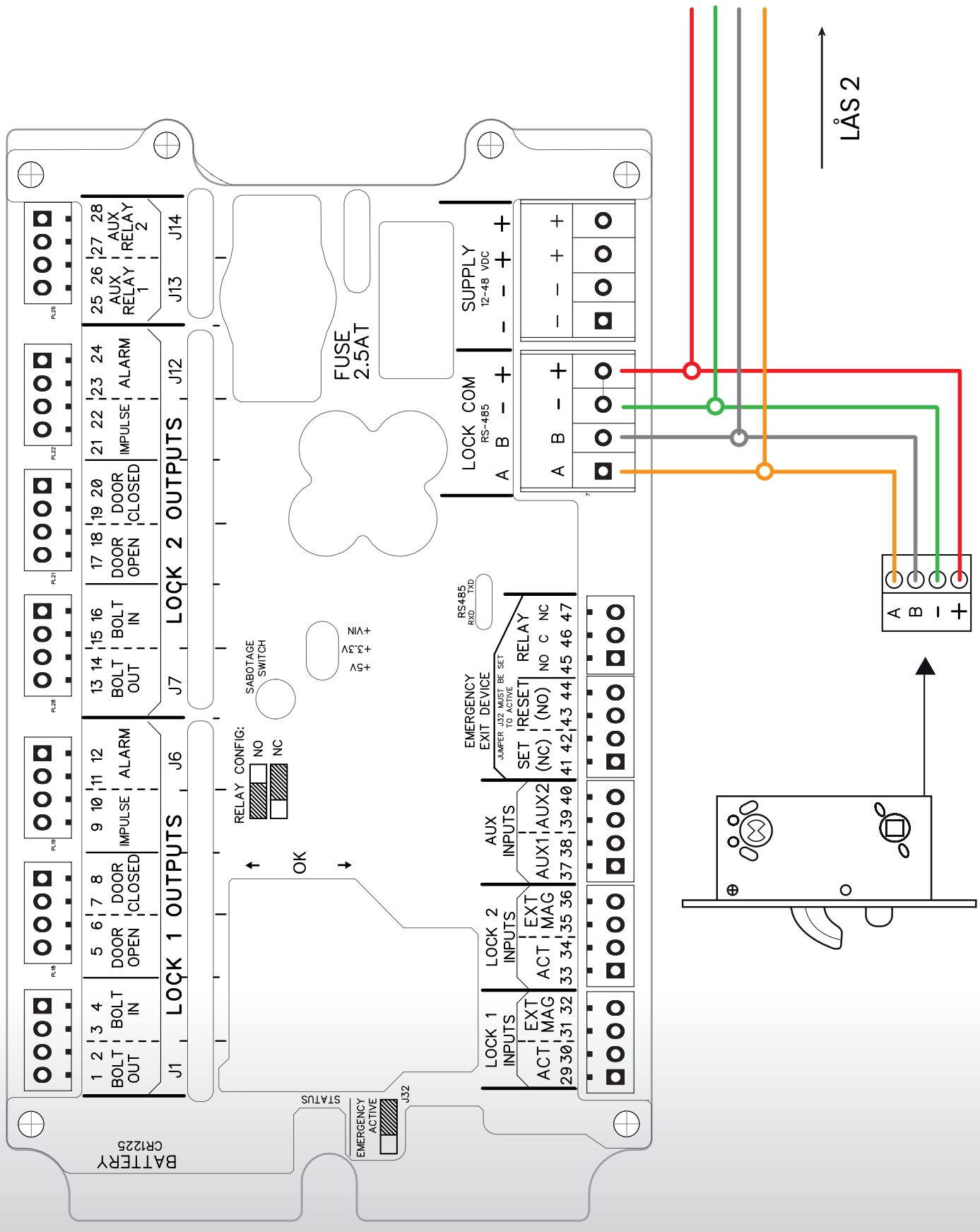

INNKOBLING AV ÉN LÅS

1 **KOBLE TIL LÅSKASSE**
Kabelen fra styreboksen kobles inn i terminalblokken i bakkant av låskassen (motorlåsen). Kontroller at pluss, minus, COM A og COM B stemmer overens med **LOCK COM** på styrekortet.

Låskassens terminalblokk er selvlåsende og det tilkobles avmantlet ledning. Tilkobling kan lettes ved å trykke inn frigjøringsknappen på låskassens terminalblokk med en liten skrutrekker.

2 **FORSYNINGSSPENNING**
Forsyningsspenningen kobles til terminalblokken merket **SUPPLY 12–48 V AC/DC** på styrekortet.

3 **INITIERING**
Initiering av låskassen skjer automatisk ved installasjon **

4 **AKTIVERING**
Aktivering via potensialfri tilkobling kobles til terminalblokken 29-30, merket **ACT**

5 **RELÉUTGANGER**

1-2	**Reile ute**	Aktiveres som reile ute
3-4	**Reile inne**	Aktiveres som reile inne
5-6	**Dør åpen**	Styres av magnetføleren i låsens frontstolpe
7-8	**Dør stengt**	Styres av magnetføleren i låsens frontstolpe
9-10	**Impuls**	Slutter ved aktivering, for styring av f.eks. elektrisk sluttstykke
11-12	**Alarm**	Aktiveres ved blokkert skåte eller åpen dør (aktiveres i meny 4)
25-26	**AUX 1**	Stillbar reléutgang. Konfigureres på styrekortets display, se side 11

6 **OMSTILLING NO/NC**
Reléutgangene kan stilles i NO eller NC. Forvalgt innstilling er NO.

For NO: Flytt kortslutningsbøylen til de to venstre pinnene
For NC: Flytt kortslutningsbøylen til de to høyre pinnene

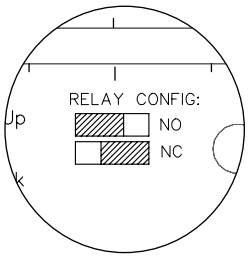

** FOR INSTALLASJON AV ELDRE MOTORLÅS (LAGET FØR 2020-09)

For at eldre motorlåser i 6000-serien skal kunne kommunisere med styrekortet TC CU2 kreves en endring av kommunikasjonsprotokollen i motorlåsens display:

MOTORLÅS MED FIRMWARE 2.16 ELLER NYERE

1. **Meny 10** <u>Dev reset</u> **velg YES**
   Dette skal gjøres hvis motorlåsen brukes med et annet styrekort.
   Ved nyinstallasjon kan dette valget ignoreres.
2. **Meny 2** <u>COMM SET</u> **velg Mode: OSDP**
   Her skal modus skifte fra TCDP til OSDP. Nå kan motorlåsen kobles til TC CU2.

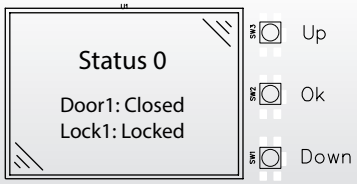

MOTORLÅS MED FIRMWARE 2.11-2.15

1. **Meny 10** <u>Dev reset</u> **velg YES**
   Dette skal gjøres hvis motorlåsen brukes med et annet styrekort.
   Ved nyinstallasjon kan dette valget ignoreres.
2. **Meny 2** <u>LOCK MODE</u> **velg OSDP**
   Her skal innstillingen skiftes fra TC til OSDP
3. **Meny 4** <u>COM SETTINGS</u> **velg Adress 1**
   Adressen kommer til å være forvalgt til adressen 3, skift denne til adressen 1. Nå kan motorlåsen kobles til TC CU2.

INSTALLASJON AV TO MOTORLÅSER

1 ANSLUT LÅSHUSEN

Kabelen fra styreboksen kobles inn i terminalblokken i bakkant av låskassen (motorlåsen). Kontroller at pluss, minus, COM A og COM B stemmer overens med **LOCK COM** på styrekortet.

Koble til motorlåsene med hver sin kabel eller seriekoblet i døren gjennom samme karmoverføring. Kontroller at pluss, minus, COM A og COM B er felles.

Låskassens terminalblokk er selvlåsende og det tilkobles avmantlet ledning. Tilkobling kan lettes ved å trykke inn frigjøringsknappen på låskassens terminalblokk med en liten skrutrekker.

2 FORSYNINGSSPENNING

Forsyningsspenningen kobles til terminalblokken merket **SUPPLY 12–48 V AC/DC** på styrekortet.

3 ADRESSERING AV LÅSKASSE

Adresser motorlåsene med **Adress 1** hhv. **Adress 2** i motorlåsens display. Dette gjøres under meny-valg **4: TC SETTING**. Uten denne handlingen kommer ikke låsen til å kunne initieres mot styrekortet.

Motorlåsen har alltid Adress 1 som standardinställning

4 INITIERING

Initiering av låskassen skjer automatisk ved installasjon **

5 AKTIVERING

Aktivering via potensialfri tilkobling kobles til på egen terminalblokk:

Lås 1: Terminalblokk 29-30, merket **ACT**
Lås 2: Terminalblokk 33-34, merket **ACT**

6 RELÉUTGANGER

Begge motorlåsene får fullstendig signalutbytte gjennom eget avsnitt av reléutgangene

Lås 1

1-2	**Reile ute**	Aktiveres som reile ute
3-4	**Reile inne**	Aktiveres som reile inne
5-6	**Dør åpen**	Styres av magnetføleren i låsens frontstolpe
7-8	**Dør stengt**	Styres av magnetføleren i låsens frontstolpe
9-10	**Impuls**	Slutter ved aktivering, for styring av f.eks. elektrisk sluttstykke
11-12	**Alarm**	Aktiveres ved blokkert skåte eller åpen dør (aktiveres i meny 4)
25-26	**AUX 1**	Stillbar reléutgang. Konfigureres på styrekortets display, se side 11

Lås 2

13-14	**Reile ute**	Aktiveres som reile ute
15-16	**Reile inne**	Aktiveres som reile inne
17-18	**Dør åpen**	Styres av magnetføleren i låsens frontstolpe
19-20	**Dør stengt**	Styres av magnetføleren i låsens frontstolpe
21-22	**Impuls**	Slutter ved aktivering, for styring av f.eks. elektrisk sluttstykke
23-24	**Alarm**	Aktiveres ved blokkert skåte eller åpen dør (aktiveres i meny 4)
27-28	**AUX 1**	Stillbar reléutgang. Konfigureres på styrekortets display, se side 11

7 OMSTILLING NO/NC

Reléutgangene kan stilles i NO eller NC. Forvalgt innstilling er NO.

For NO: Flytt kortslutningsbøylen til de to venstre pinnene
For NC: Flytt kortslutningsbøylen til de to høyre pinnene

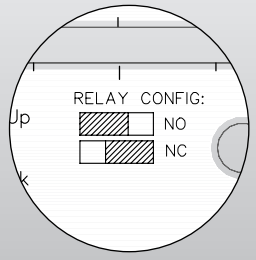

FUNKTIONSBESKRIVNING

Terminalblokk	Navn	Beskrivelse
1-2	Reile ute (L1)	Gir signal med reile ute
3-4	Reile inne (L1)	Gir signal med reile inne
5-6	Dør åpen (L1)	Styres av magnetføleren i låsens frontstolpe
7-8	Dør stengt (L1)	Styres av magnetføleren i låsens frontstolpe
9-10	Impuls (L1)	Slutter ved aktivering, for styring av f.eks. elektrisk sluttstykke
11-12	Alarm (L1)	Gir signal ved alarmhendelse
13-14	Reile ute (L2)	Gir signal med reile ute
15-16	Reile inne (L2)	Gir signal med reile inne
17-18	Dør åpen (L2)	Styres av magnetføleren i låsens frontstolpe
19-20	Dør stengt (L2)	Styres av magnetføleren i låsens frontstolpe
21-22	Impuls (L2)	Slutter ved aktivering, for styring av f.eks. elektrisk sluttstykke
23-24	Alarm (L2)	Gir signal ved alarmhendelse
25-26	Aux-relé (L1)	Innstillbar reléutgang lås 1, se side 11
27-28	Aux-relé (L2)	Innstillbar reléutgang lås 2, se side 11
29-30	Aktivering (L1)	Aktivering via potensialfri tilkobling
31-32	Ekstern magnet (L1)	Inngang for ekstern magnetkontakt
33-34	Aktivering (L2)	Aktivering via potensialfri tilkobling
35-36	Ekstern magnet (L2)	Inngang for ekstern magnetkontakt
37-38	Aux-relé (L1)	Innstillbar reléinngang lås 1, se side 11
39-40	Aux-relé (L2)	Innstillbar reléinngang lås 2, se side 11
41-42	Tilbakerømning	Aktivering av tilbakerømning, kobles fra rømningsbeslag
43-44	Tilbakestilling	Tilbakestilling av tilbakerømming vi tilkobling
45-47	Alarm	Alarm NO/NC ved aktiv tilbakerømming

L1 = Lås 1
L2 = Lås 2

AKTIVERING AV TILBAKERØMNING

For å aktivere tilbakerømningsfunksjonene skal kortslutningsbøylen merket **EMERGENCY** flyttes til den høyre posisjonen mot høyre.

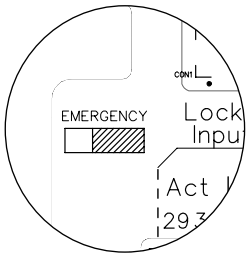

Koble rømningsutstyrets mikrobrytere (NC) **rød og sort** til styrekortet på terminal-blokken **41-42**. Ved aktivert rømningsutstyr kommer låsen til å forbli opplåst til tilbakestilling foretas.

Tilbakestilling skjer med potensialfri tilkobling på terminalblokken 43-44

UTSKIFTNING AV ENHET

Utskiftning av låskasse
Ved bytte av motorlåskassen må den gamle enheten avinitieres. Dette skjer i menyvalg 3: **COMM SET**. Velg **Device: unpaired**. Deretter kan en ny motorlås kobles til styrekortet.

Utskiftning av styrekort
Ved bytte av styrekort gjøres tilsvarende prosedyre slik som beskrevet ovenfor i motorlåsens display. Motorlåsens beskyttelse mot manipulasjon motvirker dette, og krever at hakereilen er låst inn samt at magnetkontakten er brutt.

1. Lås inn reilen
2. Sikre at magnetkontakten er brutt
3. Gå til meny 3: **COMM SET**, velg **Device**: veksle til **Unpaired**. Deretter kan motorlåsen kobles til et nytt styrekort.

MENYVALGDISPLAY FOR STYREKORTET

STYREKORTETS DISPLAY

Styrekortet er utstyrt med et navigasjonsbart display for enkelt å kunne foreta konfigurasjon samt statusvisning.

Veksle i menyene ved å bruke knappene merket med **UP** og **DOWN**. Knappen merket OK går inn i menykonfigurasjonen og bekrefter merket valg.

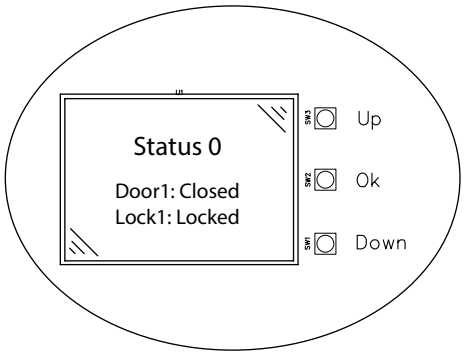

Tekst skrevet med fete typer angir fabrikkinnstillt verdi.

NR	MENY	VARIABLER	BESKRIVELSE
1	Status	Status: **0** | 1 Door: Open | Closed Lock: Locked | Unlocked	**Status 0 :** Unpaired BUS. Enhetene er ikke initierte. **Status 1 :** Paired BUS. Enhetene er initierte (auto etter 12 t) **Door1 :** Dørstatus lås 1 **Lock1 :** Låsstatus lås 1
2	Date / time	HH:MM DD-MM-YY	Aktuelt klokkeslett og dato, innstilt fra fabrikk GMT+1. Kan endres manuelt ved å klikke på **OK** og endre klokkeslett/dato.
3	Com set	BUS : **Unpaired** | Paired InterF : **RS-485** | TC-Bus	**BUS :** Om kommunikasjonen er initiert eller ikke. Initier manuelt ved å klikke OK og deretter veksle til Paired. Ved utskiftning av lås veksler man fra Paired til Unpaired for å avinitiere og dermed tillate en ny enhet. **InterF :** Stiller kommunikasjonsport. RS-485 er firetrådsteknikk og TC-bus er totrådsteknikk.
4	Lock1 timer (lås 1)	Open Tmr : **4s** | 0-30s Bolt Dly. : **1,5s** | 0,5-5,0s ManL. Dly. : **0s** | 0-30s Door Lrm. : **0s** | 10-120s	**Open Tmr :** Oppetid ved aktivering innen låsing foretas. **Bolt Dly. :** Tidsforsinkelse fra døren stenges til skåte begynner opplåsing. **M.Un.Dly. :** Tidsforsinkelse ved manuell opplåsing via knapp/ sylinder. **Door Lrm. :** Døralarm ved åpen dør skjer tilsvarende etter denne innstillingen. Standardverdi 0s betyr inaktiv funksjon.
5	Lock2 timer (lås 2)		Det samme som meny 4 for lås 2
6	Inputs	Act1 : **NO** | NC Ext1 : **NO** | NC Act2 : **NO** | NC Ext2 : **NO** | NC	**Act1 :** Aktiveringsinngang for lås 1. NO eller NC **Ext1 :** Inngang for ekstern magnet til lås 1. NO eller NC **Act2 :** Aktiveringsinngang for lås 2. NO eller NC **Ext2 :** Inngang for ekstern magnet til lås 1. NO eller NC

Fortsatt neste side

MENYVAL DISPLAY STYRENHET

NR	MENY	VARIABLER	BESKRIVELSE
7	AUX inputs	Aux1 : **NO** | NC Aux1 : **Disabled** | Funksjon Aux2 : **NO** | NC Aux2 : **Disabled** | Funksjon	**Aux1 :** Aux-inngang for lås 1. Kan stilles til NO eller NC **Aux1 :** Velg funksjon for lås 1: • **Dayblock :** Dagblokkering, ved tilkobling av denne inngangen forblir låsen opplåst etter første aktivering til denne tilkoblingen opphører • **Timer :** Aktiverer lås. Har ikke oppetid og påvirker ikke impuls • **ActivAll :** Synkronisert aktivering av lås 1 og lås 2 • **ClrError :** Nullstilling av feillogg ved tilkobling • **ClrWarn :** Nullstilling av advarselslogg ved tilkobling **Aux2 :** Aux-inngang for lås 2. Kan stilles til NO eller NC **Aux2 :** Velg funksjon for lås 2, det samme valget som oven.
8	AUX relays	Aux1 : **Disabled** | Funksjon Aux2 : **Disabled** | Funksjon	Aux1 : Velg funksjon for lås 1: • **Sabotage :** Relé aktiveres ved åpning av enhetens kapsling. • **Man. Unlk :** Relé aktiveres ved manuell opplåsing. • **Blocked :** Relé aktiveres ved blokkert skåte. • **Errors :** Relé aktiveres når det finnes rader i feilloggen. • **Warnings :** Relé aktiveres når det finnes rader i advarselsloggen. • **DoorLarm :** Relé aktiveres ved oppstilt dør lengre enn angitt tid i Door Lrm. i meny 4 og meny 5. • **Openers :** Dørautomatikkstyring, relé aktiveres ved aktivering og skåte inne. • **Vital C. :** Vital funksjon stengt, relé aktiveres ved dør stengt og lås låst. • **Vital O. :** Vital funksjon åpen, relé aktiveres ved dør åpen og lås opplåst. • **Service :** Relé aktiveres når vedlikeholdsintervall oppnås. Vedlikeholdsintervallet kan stilles inn i meny 13 og meny 16. **Aux2 :** Velg funksjon for lås 2, det samme valget som oven.
9	BUS info	VDC: Stby : Peak : Locks :	**VDC :** Volt ut på BUS. **Stby :** Forbruk i watt på BUS i standbysituasjon **Peak :** Maks. forbruk i watt på BUS siden siste oppstart **Locks :** Antall låser tilkoblet på BUS
10	Dev reset	**No** | Yes	Funksjon for å tilbakestille TC CU2 til fabrikkinnstilling. BUS blir også Unpaired.
11	Lock1 info	S/N : F/W : H/W : M/N :	**S/N :** Serienummer på låskasse **F/W :** Firmware på låskasse **H/W :** Maskinvareversjon på låskasse **M/N :** Modellnummer på låskasse

Fortsatt neste side

MENYVAL DISPLAY STYRENHET

Fetmarkerad text indikerar fabriksinställt värde.

NR	MENY	VARIABLER	BESKRIVELSE
12	Lock1 stats	VDC: Rh : C : Cycles :	**VDC :** Innkommende spenning til lås 1 **Rh :** Aktuell luftfuktighet i lås 1 **C :** Aktuell temperatur i lås 1 **Cycles :** Antall sykluser låskassen har gjennomført (inn/utlåsing = 1)
13	Lock1 serv	Service : **NO** | Done Notify : **100000** | 10000-500000 Date : Cycles :	**Service :** Velg **Done** når service er utført. Dette nullstiller syklusrekke. **Notify :** Innstillbart vedlikeholdsintervall. Ved oppnådd syklusantall går alarmen **Date :** Dato for sist utført service **Cycles :** Antall sykluser siden siste service
14	Lock2 info		Det samme som meny 11 for lås 2
15	Lock2 stats		Det samme som meny 12 for lås 2
16	Lock2 serv		Det samme som meny 13 for lås 2
17	CU2 info1	S/N : F/W : H/W : M/N :	**S/N :** Serienummer på styrekort **F/W :** Firmware på styrekort **H/W :** Maskinvareversjon på styrekort **M/N :** Modellnummer på styrekort
18	CU2 info2	M/D : I/D :	**M/D :** Produksjonsdato for enhet **I/D :** Installasjonsdato for enhet, faststilles etter 12 t driftstid
19	CU2 environ	VDC: Rh : C : Runtime :	**VDC :** Innkommende spenning til styrekort **Rh :** Aktuell luftfuktighet på styrekort **C :** Aktuell temperatur i styrekort **Runtime :** Teller siden siste oppstart av enheten
20	SSF 3522	Enable : **NO** | YES Bolt out : **10s** | 1-15s Bolt in : **10s** | 1-15s Blocked : **30s** | 30-120s	**Enable :** Veksle til YES for å aktivere SSF 3522-situasjon. **Bolt Out :** Tidsbegrensning for hvor lenge skåte ute-relé holder koblet **Bolt in :** Tidsbegrensning for hvor lenge skåte inne-relé holder koblet **Blocked :** Tidsbegrensning for hvor lenge alarmreleet holder koblet
21	Log error	Tilbakestill ved å trykke **'OK'**	Feilkodelogg, se beskrivelse på side 13
22	Log warn	Tilbakestill ved å trykke **'OK'**	Advarselslogg, se beskrivelse på side 13

FEILKODEMENY

Styrekortet logger samtlige feilkoder i meny 21 på styrekortets display.

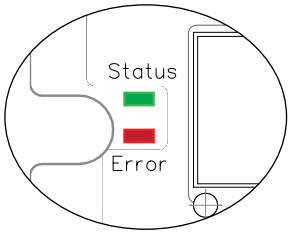

Eksempel

07:43:21	**32**	**1**
Tidspunkt for feilkode	Feilkode	ID

FEILLOGG (MENY 21)

Akutte feil som krever tiltak, logges her. Feillysdioden lyser ved registrerte rader i feillogg.

NR	FEILKODE	BESKRIVELSE
10	PD Disconnected	Lås frakoblet BUS
20	Overcurrent	Overstrøm på TCBUS-utgang. Maks. nivå: 1,2 A. Indikasjon for kortslutning
21	Low voltage	Lav spenning. Min. nivå: 11 V
22	High voltage	Høy spenning. Maks. nivå: 50 V
23	Low humidity	Lav luftfuktighet, under 4 %.
24	High humidity	Høy luftfuktighet, over 90 %.
25	Low temperature	Lav temperatur, under -20 °C
26	High temperature	Høy temperatur, over 70 °C

VARNINGSLOGG (MENY 22)

Varningar loggas här.

NR	FEILKODE	BESKRIVELSE
31	Bolt blocked	Skåte blokkert, ID er adressen til låskassen.
32	Door larm	Døralarm, dør åpen lengre enn innstilt maks. tid
33	Manipulation	Manipulasjon av skåte, når skåten uberørt taper skåteplasseringsindikering

TILBEHØR

Tilbehør	Art nr.
Sluttstykke 106-1 (12,5mm plasseringsmål)	202 144 753
Sluttstykke 106-2 (15,0mm plasseringsmål)	202 144 754
Sluttstykke 106-3 (19,0mm plasseringsmål)	202 144 755
Sluttstykke 106-4 (20,5mm plasseringsmål)	202 144 756
Sluttstykke 106-5 (Smalprofil)	202 144 757
Tilkoblingskabel C04 10m	202 144 710
Tilkoblingskabel C04 100m	202 144 752
Nødutgangsbeslag 795 H	202 144 880
Nødutgangsbeslag 795 V	202 144 881
Nødutgangsbeslag 796 H	202 144 882
Nødutgangsbeslag 796 V	202 144 883

SLUTTSTYKKEPLASSERING

SAFETRON 6100, 6200, 6300

Anbefalt plassering av sluttstykke for motorlåsene 6100 og 6200 er 7,00 mm målt fra underkanten av låsestolpen/sluttstykket
+5,5 mm −2,5 mm

Anbefalt plassering av sluttstykke for motorlåsen 6300 er 7 mm +/-3 mm målt fra underkanten av låsestolpen/sluttstykket

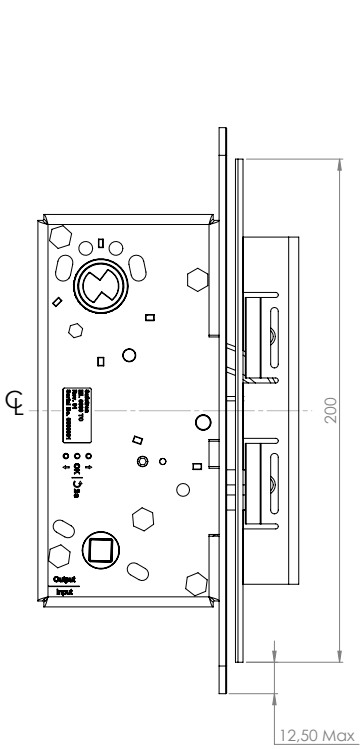

SAFETRON 6100/6200

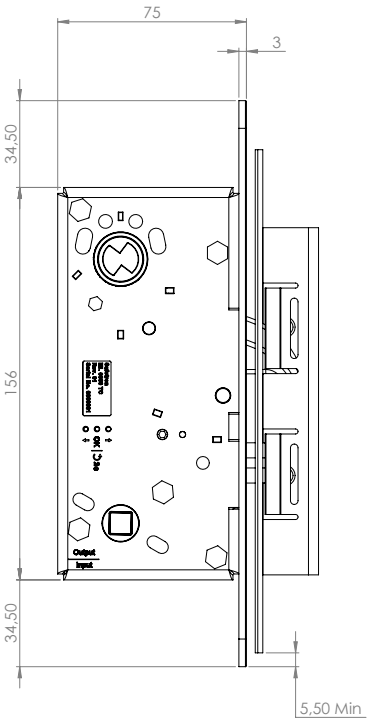

SAFETRON 6100/6200

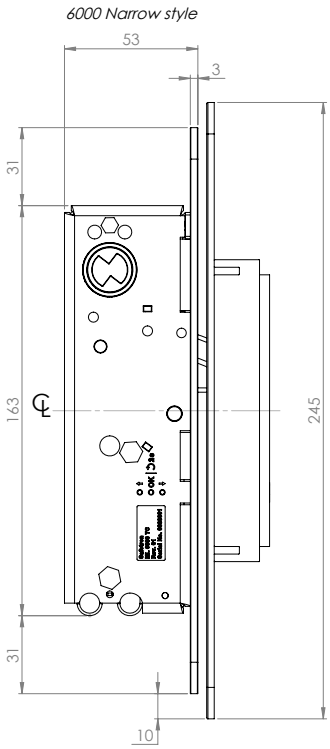

SAFETRON 6300

ORIENTERING AV FALLE (MOTORLÅS 6200)

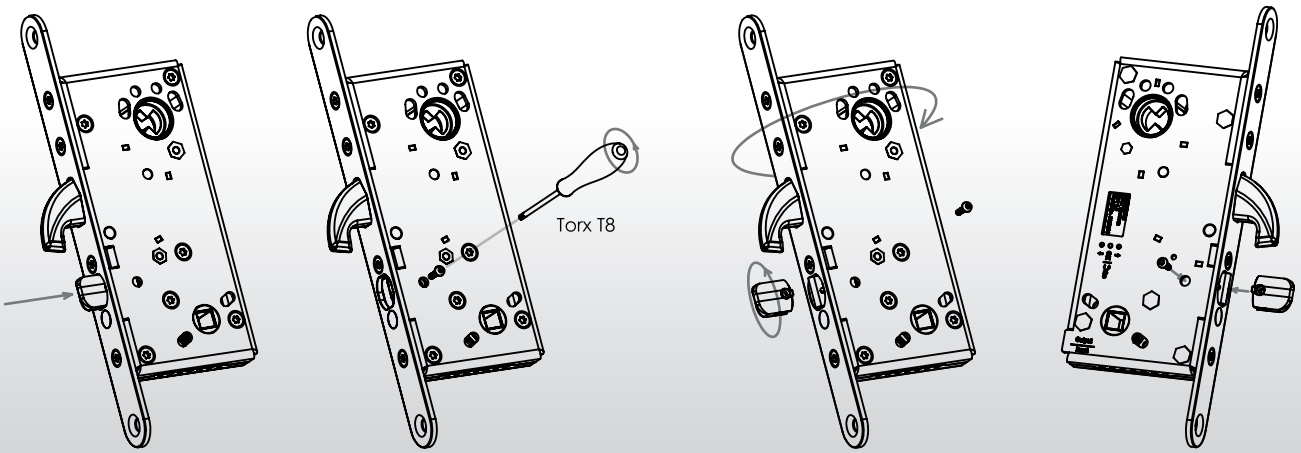

MONTERING

SAFETRON 6100

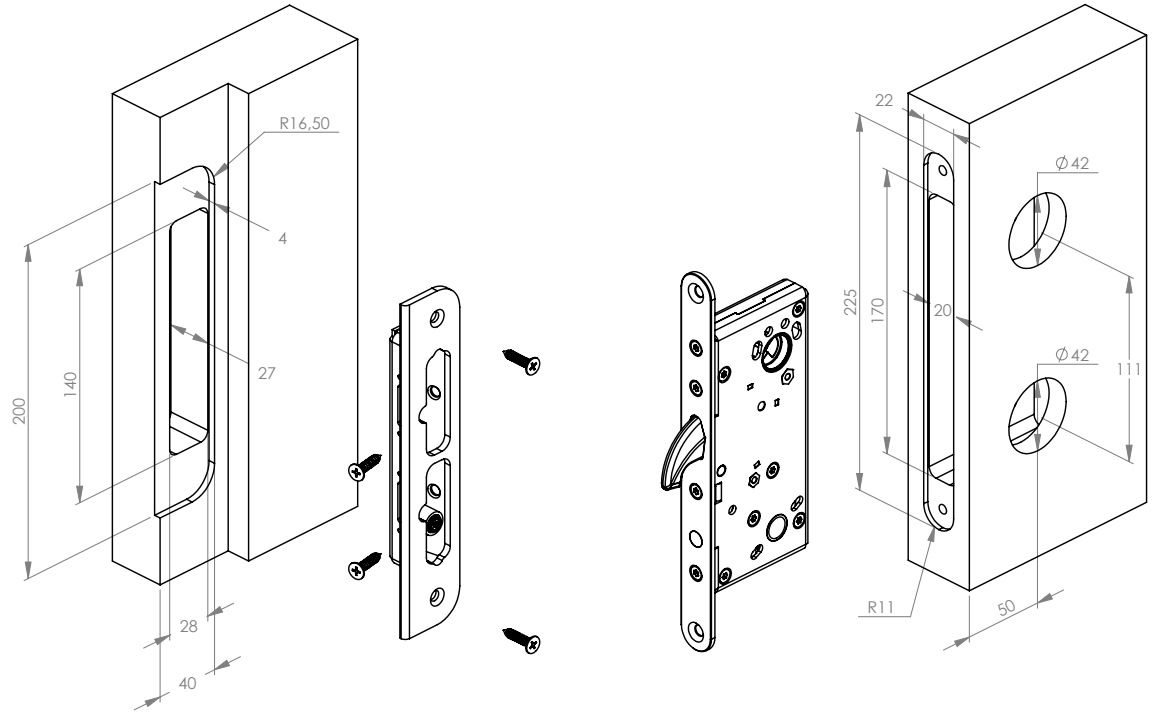

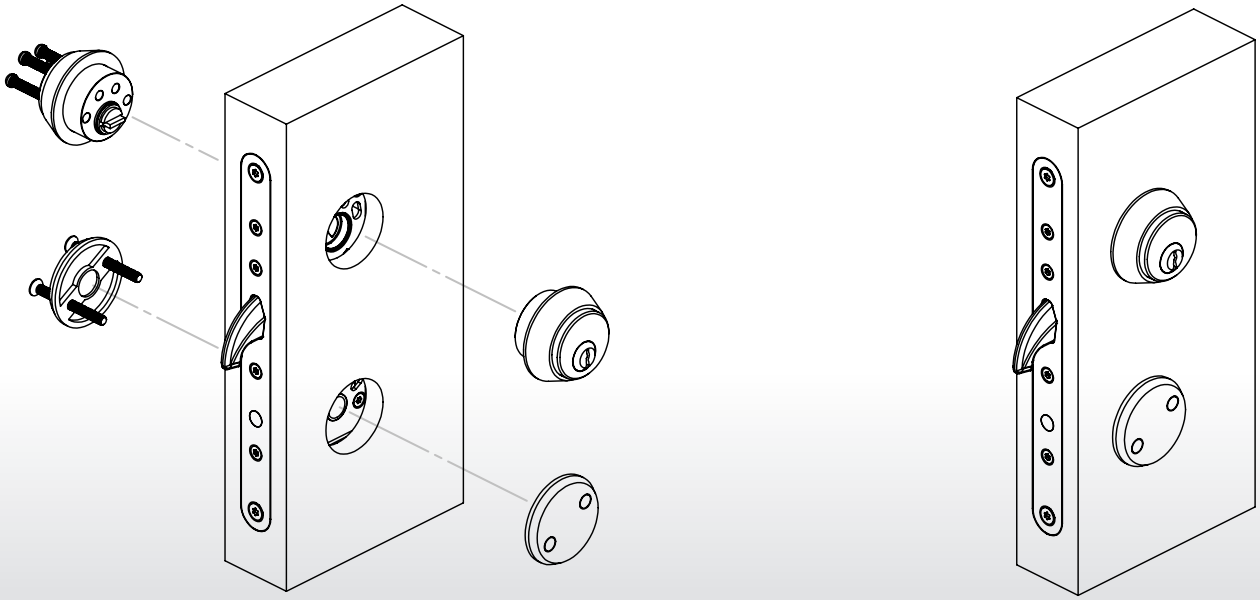

MONTERING

SAFETRON 6200

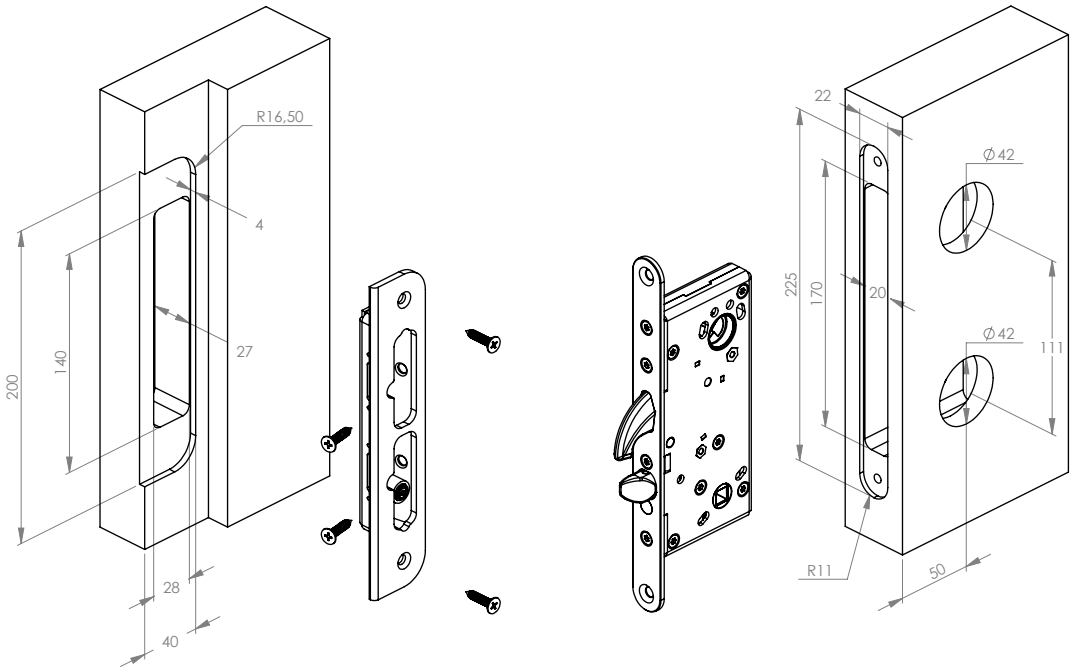

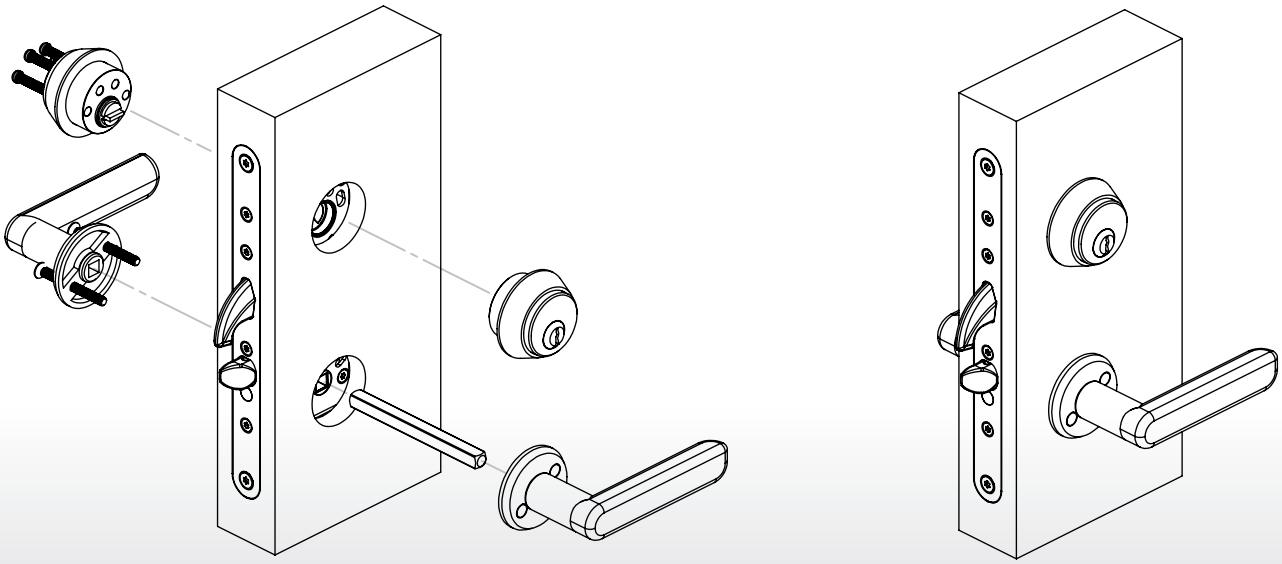

MONTERING

SAFETRON 6300

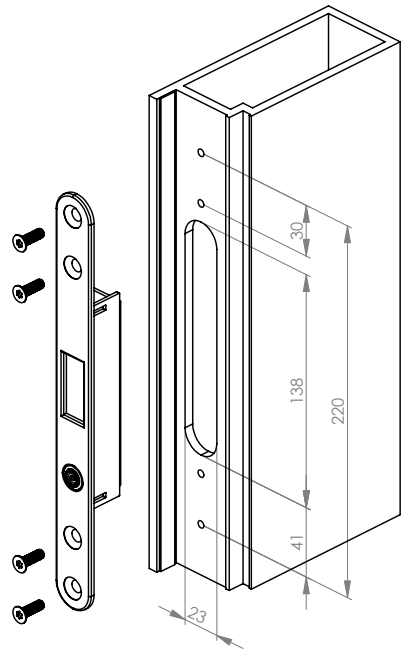

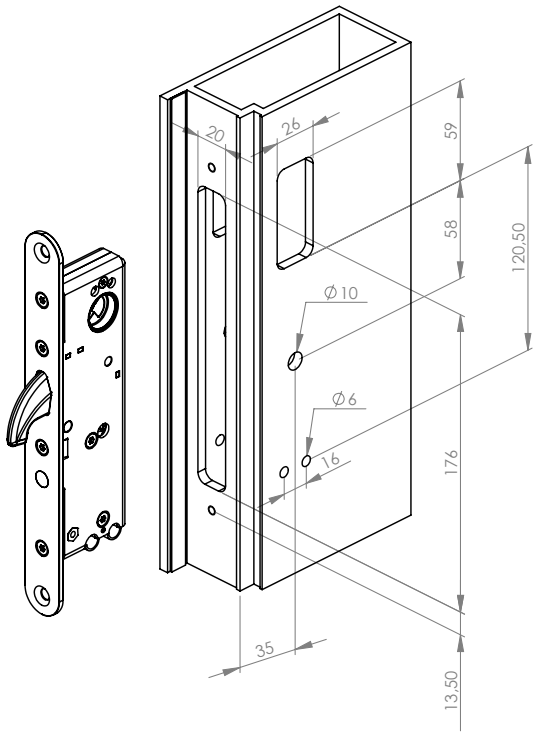

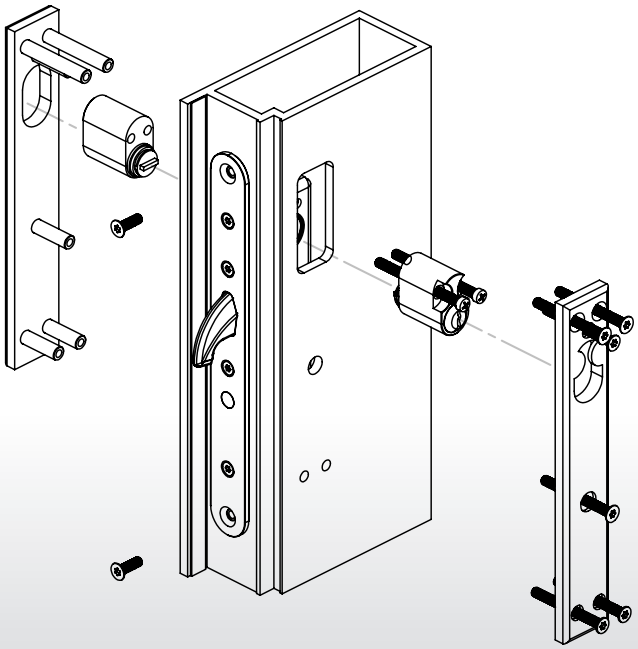

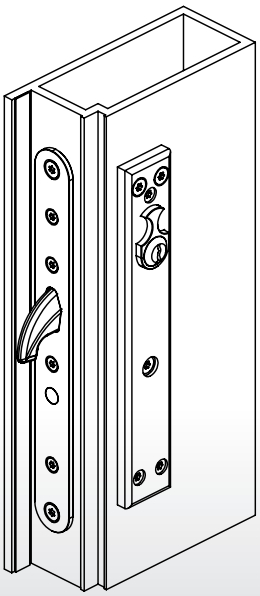

UTSPARINGSMALER

SAFETRON 6100 & 6200

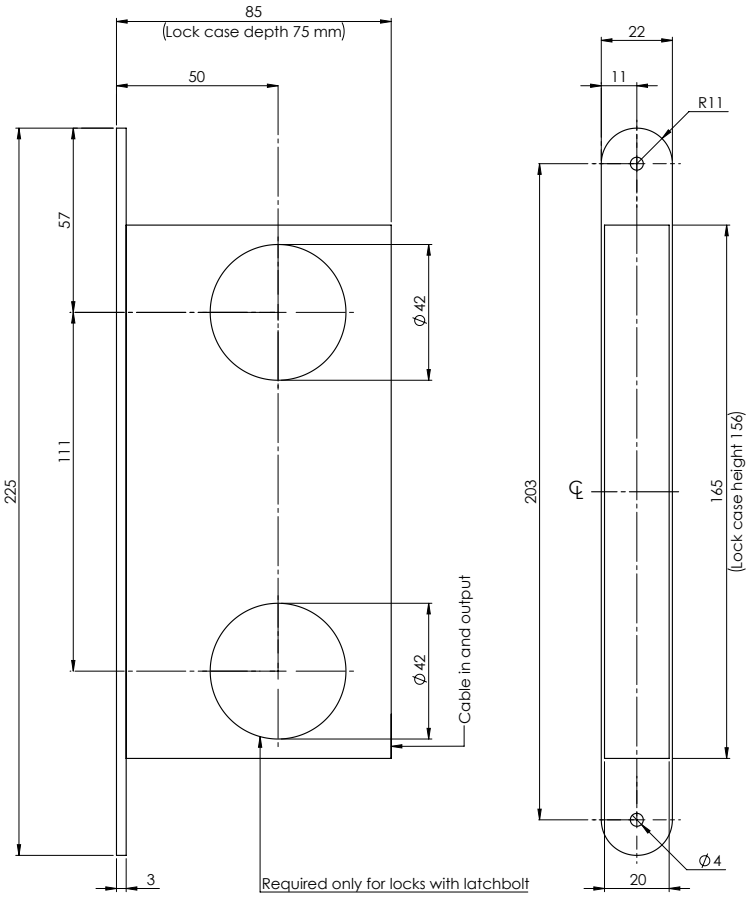

SAFETRON 6300

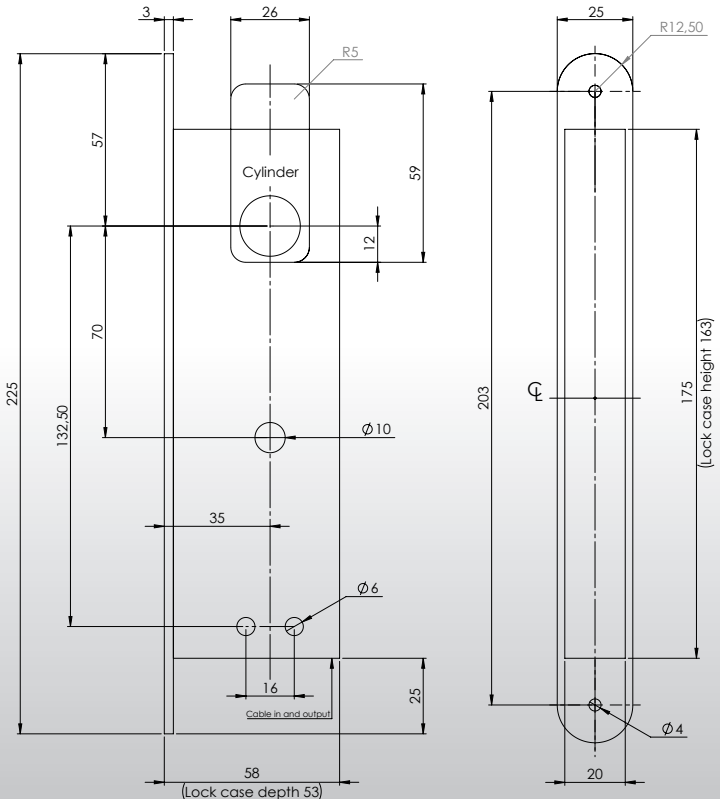

NO

VEDLIKEHOLD AV SAFETRON-MOTORLÅS

- Vedlikehold skal utføres av en opplært fagperson
- Kontroller at montert knappvrider, vrider og sylinder fungerer som de skal
- Ved behov skal de smøres og/eller justeres
- Ved normal bruk smøres låskassens mekaniske deler 1 gang i året. Bruk et smøremiddel som ikke inneholder grafitt eller løsemiddel
- Ved meget hyppig bruk skal låskassens mekaniske deler smøres etter behov.
- Låskassens elektriske deler er vedlikeholdsfrie
- Kontroller at døren lukkes som den skal, juster ved eventuelt behov.
- For å oppnå dette må kanskje f.eks. dørens hengsler samt dørlukker justeres. En dårlig dørfunksjon påvirker låsens funksjon negativt

EN

MAINTENANCE SAFETRON MOTOR LOCK

- Maintenance should be performed by a trained professional
- Ensure that mounted knobs, handles and cylinders are working satisfactory
- Lubricate and make adjustments as necessary
- In normal use lubricate the lock housing mechanical parts once a year. Use a lubricant that does not contain graphite or solvents
- At high frequency use, lubricate mechanical parts as needed
- Lock housing electrical components are maintenance free
- Check that the door closes properly. If necessary adjust door hinges and/or door closers. A bad door function adversely affects locking

SAFE|TRON

KVALITET OG INNOVASJON FRA SVERIGE

SAFETRON AB
Säterivägen 18
P.O. Box 2096
65002 Karlstad
Sweden

Tel: +46 54 19 02 45
Email: info@safetron.com

www.safetron.com

Rätt till ändringar av katalogens innehåll och sortiment förbehålls. Vi reserverar oss för eventuella tryckfel.
SAFETRON™ är ett registrerat varumärke.

DU FINNER ALLTID DET NYESTE PÅ **SAFETRON.COM**